AktieRadius

RADIUS
NEDERLANDSE
VERENIGING VAN
HOUTDRAAIERS

nr.
42
juni
2004

Kwartaaluitgave van RADIUS Nederlandse Vereniging van Houtdraaiers

NEDERLANDSE VERENIGING VAN HOUTDRAAIERS

Bestuur

Voorzitter: Drs. Piet (P.W.M.) de Bruijn,
Brinkenhofsestraat 12, 6831 AB Arnhem,
tel. 026 323 27 35, e-mail: Bruyp@universal.nl
Secretaris: Aat Meijboom,
L. de Raatlaan 15, 3209 AR Hekelingen
e-mail: aatmeijboom@tiscali.nl
Penningmeester: Bert (A.) Rosbach,
Meidoornsingel 67, 3053 BK Rotterdam,
tel. 010 418 47 86. e-mail: a.rosbach@chello.nl
Postbank 74 19 49 tnv RADIUS.
Lid en Ledenadministratie: Ruud (R.) van Oorschot,
J.Vermeerhof 7, 1394 GG Nederhorst den Berg,
tel. 0294 253 421, e-mail: ruud.vanoorschot@hetnet.nl
Leden: Christiaan (Chr.) Jörg, Jan (J.Q.) van der Ploeg.

DemoDagCommissie

P.W.M. de Bruijn, Chr. Jörg, Frans (F.) Fletterman.
Secretariaat: F. FIetterman, Kerkeland 10, 6883 HA Velp,
tel. 026 364 71 82

RedaktieCommissie

Jos (J.D.) Toussaint, René (R.M.) WetzeIs en
Jaap (J.T.M.) Gouverneur.
Secretariaat: R.M. Wetzels, Sportlaan 4, 7491 DG Delden,
tel. 074 376 53 21, e-mail: r.wetzels@hetnet.nl

Advertenties

Wim (W.) te Winkel, Mispel 4, 7621 WB Borne,
tel. 074 266 21 82, e-mail: te.winkel@hetnet.nl

Afdelingscontactpersonen

Amsterdam	Rik Mars	tel. 020 490 48 87
Arnhem/ Nijmegen	Jaap Boks	tel. 0481 372 495
Den Haag	Lex Polderman	tel. 070 323 27 07
Epe eo.	Evert v. Elten	tel. 0578 616 823
Flevoland	Ab Strijker	tel. 0320 220 118
Gouda	W. Muiser	tel. 070 390 01 47
Haarlem	P. Kalshoven	tel. 023 533 71 01
Haarlemmermeer	Arie Boogert	tel. 023 562 35 73
Limburg	Ger Vervoort	tel. 077 354 99 99
Lochem	Peter Busschers	tel. 0314 335 894
Noord	Arend Kok	tel. 0592 559 377
Noord-Holland N.	A. Sneeboer	tel. 0229 270 982
Rotterdam	Bert Rosbach	tel. 010 418 4786
Utrecht	Wim de Bruijn	tel. 0346 563 879
Voorne	Hans Meeuwisze	tel. 0181 483 691
Zeeland	Co Marinissen	tel. 0113 695 970

Kopij

AktieRadius verschijnt viermaal per jaar; medio maart, juni, september en december. De redaktie verzoekt u uw bijdragen zes weken vóór deze verschijningsdata liefst op diskette of per e-mail aan te leveren. Foto's en tekeningen graag voorzien van uw naam zodat wij deze kunnen terugsturen.

Uiterste inleverdatum AktieRadius 43:
1 augustus 2004

Deze stukken vertolken de mening van de inzender en behoeven niet de mening van het bestuur en/of de redaktie te vertolken. Zij worden dan ook geplaatst buiten verantwoordelijkheid van RADIUS en de redactie.
De redaktie behoudt zich het recht voor ingezonden kopij in welke vorm dan ook inhoudelijk te beoordelen, zonder opgaaf van redenen te weigeren of in te korten.
Gehele of gedeeltelijke overname van artikelen is slechts toegestaan met schriftelijke toestemming van het bestuur.

Het werken met voor het houtdraaien gebruikelijke gereedschappen, machines en uitgangsmateriaal kan gevaarlijk zijn. Lees vóór het gebruik de bijbehorende voorschriften en volg de daarin gegeven aanwijzingen zorgvuldig op. Noch de vereniging RADIUS, noch de redaktie van AktieRadius, noch de auteurs van de in dit nummer opgenomen artikelen en advertenties kunnen enige aansprakelijkheid aanvaarden voor onvolkomenheden of andere fouten.

Van de bestuurstafel

In dit stuk vandaag een korte terugblik op wat geweest is en een vooruitblik op wat komen gaat.

Extra bericht

Vorige week heeft het bestuur bericht ontvangen van onze voorzitter Piet de Bruyn, waarin hij om persoonlijke redenen zijn voorzitterschap heeft neergelegt. Wij betreuren dit besluit ten zeerste, maar zullen zijn keus respecteren.

Viering 10 jarige jubileum:

Na intensief overleg met de jubileumcommissie is gebleken dat we te laat zijn begonnen met de organisatie van het jubileum. Dit heeft met name betrekking op het financiële gedeelte hiervan. Tot op dit ogenblik is er nog geen antwoord op de aangevraagde subsidies, terwijl het nu nodig is om financiële verplichtingen aan te gaan. Bij het niet verkrijgen van deze subsidies valt er naar de mening van het bestuur een onverantwoord gat in de financiën van de vereniging. Op basis hiervan heeft het bestuur besloten af te zien van verdere organisatie hiervan. Het bestuur zal zich nu gaan richten op het organiseren van het 12,5 jarige jubileum, waarbij terdege rekening zal worden gehouden met de nu opgedane ervaring.

Het Bestuur.

De DemoDag

We kunnen terugzien op een zeer geslaagde DemoDag, op een prima locatie. Van diverse kanten hebben we de opmerking gehoord dat men graag hier nog eens terug zou komen. Dit ligt echter moeilijk omdat het Groenhorst College wel erg veel geld vraagt voor het gebruik van de school.

De algemene ledenvergadering

Als bestuur kijken we met voldoening terug op de algemene ledenvergadering in het KNHS-centrum te Ermelo. Er waren veel mensen aanwezig en er werden veelvuldig vragen gesteld. Dit is een goede zaak, want uiteindelijk is de ledenvergadering het hoogste orgaan in een vereniging. Als bestuur proberen wij de leden zo goed mogelijk te informeren en dat werpt zijn vruchten af.

Een heel belangrijke zaak voor onze vereniging is de aanpassing van de statuten. Door het Praatpapier is daar weer een stap gezet in de goede richting. Als bestuur gaan we ons nu bezig houden met het ontwerpen van statuten, waarin de voorstellen uit het Praatpapier zijn verwerkt. Uiteraard komt dit concept dan weer ter bespreking binnen de vereniging.

Fleurig

Wij zijn druk bezig met de organisatie van onze deelname aan de komende Fleurig-manifestatie, die dit keer gehouden gaat worden in Utrecht (Haarzuilens), van 16 t/m 25 juli, in Park en tuinen Kasteel de Haar. De openingstijden zijn op werkdagen van 11.00 tot 22.00 uur en op zondag van 10.00 tot 18.00 uur.

Op verzoek van de ALV volgt hier een korte toelichting m.b.t. de materialen staat.

De bij Radius in gebruik zijnde materialen bestaan uit twee gedeelten, n.l. een deel met een instructieve functie (video's en boeken/Terschuur) en een gedeelte met een ondersteunende en beveiligende functie (naambord, veiligheidsschermen etc. Het zijn vooral deze laatste die in 2003 zijn gebruikt op de Demodagen en op de manifestatie Open Dag Hout.

Voor wat betreft de houdbaarheid van de videobanden bestaat er bij het bestuur enige zorg. Videobanden gaan n.l. niet eindeloos mee. Beter zou zijn deze banden over te zetten op DVD. Het bestuur wil dan ook gaarne in contact komen met iemand die dit wil en kan overzetten. Voor nadere info kunt u contact opnemen met Jan van der Ploeg, tel. 0252-217206.

Van de redactie

Zoals u hebt kunnen lezen in de vorige nummers van AktieRadius, ben ik toegetreden tot de Redactie-Commissie.
Na wat kinderziektes hebben we afspraken met elkaar gemaakt om alles volgens duidelijke lijnen te laten lopen. Het is nu duidelijk hoe de structuur binnen de Redactie-Commissie is. Een ieder kent nu zijn bijdrage aan het verenigingsblad en weet wie er voor bepaalde dingen verantwoordelijk is.
Ikzelf - bijvoorbeeld - ben hoofdzakelijk verantwoordelijk voor de contacten met de drukker en het indelen van AktieRadius. Als het AktieRadiusblad gereed is meld ik dit aan Wiebe van Slooten, die op zijn beurt voor de verzending zorgdraagt.
Dit neemt niet weg dat het al met al toch nog veel werk met zich meebrengt.
Ook probeer ik telkens een afdeling te bewegen om voor een AktieRadius een stukje te schrijven en te vertellen over hun afdeling (regio), zodat andere afdelingen in de buurt weten wat er bij hun buren te doen is. Bij toerbeurt krijgt iedere afdeling tijdig van mij zo'n berichtje. Dus afdeling contactmensen ik heb jullie hulp hard nodig met deze berichten, IK REKEN OP JULLIE.
Ik moet zeggen dat het indelen van AktieRadius nr 42 perfect verlopen is. Een ieder heeft zich aan de afspraken gehouden, wat een stuk eenvoudiger werkte voor mij.
Hierbij moet ik opmerken dat de steun die ik van Henk Smit krijg voor mij van onschatbare waarde is, samen verzorgen we de eindredactie.
Tenslotte wil ik Jeanne Feith, nog hartelijk bedanken voor de goede begeleiding die ik van haar heb mogen ontvangen, dit heeft mij een stuk verlichting gegeven. Jeanne nogmaals bedankt.

Jaap Gouverneur, Redactie

Even voorstellen:

Mijn naam is Aat Meijboom en ik ben 63 jaren oud, herstel jong!
Na 39 jaren bij een aannemer gewerkt te hebben ben ik sinds april 2003 met vroegpensioen.
In het bedrijf dat door fusies steeds groter is geworden, heb ik veel technische functies doorlopen. Van monteur tot chef van de werkplaatsen waar 90 man werkten, tot chef reparatie en onderhoud.
Na invoering van de Machinerichtlijn heb ik de laatste 8 jaren gewerkt als afname inspecteur van allerlei aannemersmaterieel, van bestelauto's tot vrachtwagens, van lasdiesels tot pompen en aggregaten, van units tot rupskranen en torenkranen etc.
Sinds enige jaren probeer ik mij de kunst van het houtdraaien machtig te maken, tot op heden met pover resultaat. Maar ik blijf proberen! Ik was totaal onbekend met het bestaan van Radius, tot ik enige jaren geleden bij de Fa. Theus in Dordrecht een demonstratie zag van een paar leden. Ik werd gegrepen door het draaien en heb mij toen aangemeld als lid, om zodoende meer te weten te komen.
Ik heb gereageerd bij de voorzitter op de "noodkreet" van het Bestuur om hulp en mij beschikbaar gesteld. Dit had dus prompt het gevolg een verzoek van de vorige secretaris om mij verkiesbaar te stellen. Hetgeen geschiedde en zodoende ben ik nu de nieuwe secretaris en zal mij zoveel mogelijk inzetten voor de vereniging, tijd en interesse genoeg.

Algemene ledenvergadering voorjaar 2004

Met dit artikel wil ik u een indruk van deze vergadering geven. Een volledig verslag, opgemaakt door onze secretaris, zal t.z.t beschikbaar zijn. Mogelijk wordt u geïnspireerd door dit artikel en wilt u volgend jaar de ledenvergadering ook eens bijwonen.

De ledenvergadering werd dit jaar gehouden in het KNHS te Ermelo. Een mooie lokatie in een prachtige omgeving. Ziet er veelbelovend uit voor de jubileum manifestatie op 8, 9 en 10 oktober a.s.

De notulen van de vorige vergadering werden snel goedgekeurd. Uit de behandeling van de jaarverslagen van de verschillende commissies noem ik de volgende feiten:
het afscheid van Jeanne Feith als lid van de redactie. Jeanne heeft als niet-houtdraaister gedurende 4 jaren veel werk verzet binnen de redactie: Bedankt Jeanne!
De rubriek 'Regio Nieuws' in AktieRadius zal verder uitgebreid worden maar hier heeft de redactie de hulp nodig van de regio's en van de regio-contactpersonen. De expositie en demonstratie materialen die Radius in zijn bezit heeft, kunnen ook door de regio's gebruikt worden voor regionale festiviteiten.
Contactpersoon hiervoor is Frans Fletterman.
De ledenadministrateur biedt een bijgewerkte

ledenlijst aan in Excel formaat. Beschikbaar voor iedereen die dat bij hem opvraagt. Diverse malen blijkt dat de inhoud van AktieRadius niet goed gelezen wordt m.n. de rubriek 'Van de bestuurstafel' bevat informatie die van belang is voor iedereen. Lezen, dus!

Bij de bestuursverkiezing zijn Bert Rosbach en Jan van der Ploeg herkozen en is het bestuur versterkt met een nieuwe secretaris: Aat Meyboom uit Hekelingen op onderstaande foto naast de voorzitter.

De huidige secretaris Piet Boonman kon om persoonlijke redenen niet aanwezig zijn bij deze vergadering.

De belangrijkste conclusie uit de discussie over de begroting voor 2005 is dat Radius een gezonde vereniging is en dat de contributie voor 2005 gehandhaafd blijft op € 22,50 per jaar.

Vanuit de vereniging zijn er vragen gekomen over een opleiding in houtdraaien en daaraan verbonden een vorm van certificering. Het bestuurslid Christiaan Jörg heeft hiervoor een voorzet gedaan (die vindt u op pagina 27) en deze heeft hij op de vergadering toegelicht. De volgende stap is dat een commissie deze voorzet verder gaat uitwerken, dus wanneer u mee wilt denken over deze certificering, meldt u aan bij Christiaan Jörg.

Over de conclusies die het bestuur getrokken heeft uit de ingezonden reacties op het praatpapier, was de vergadering positief.
Toegevoegd is een jaarlijkse ontmoeting van alle regio-contactpersonen en leden van het bestuur. Doel is informatie uitwisseling. In de aangepaste statuten wordt gesproken over afdelingen i.p.v. regio's. Een afdeling is een groep Radius-leden die regelmatig bij elkaar komen om aspecten van het houtdraaien te bespreken. Dus spreken we vanaf nu over afdeling Lochem en over afdeling Epe en Omstreken. Het bestuur start met het opstellen van concept statuten die door de ALV beoordeeld zullen worden.
In de rondvraag werd een opmerking gemaakt over het hoge grijsgehalte binnen de vereniging. Gelukkig kon onze ledenadministrateur melden dat ook jongeren zich aanmelden als lid van Radius. Een volgende stap zou moeten zijn dat jongeren ook plaats nemen in het bestuur en in de commissies.
Verder een dringende oproep aan leden van Radius die op de een of andere manier willen meedoen aan de promotie van Radius op de manifestatie Fleurig die van 16 tot en met 25 juli in Utrecht (Haarzuilens) gehouden wordt. We zoeken nog draaiers die willen demonstreren en leden die toezicht willen houden. Heeft u interesse? Neem contact op met onze voorzitter (zie colofon voor zijn gegevens).

René Wetzels

verkoop van gereedschap en materiaal voor beeldhouw- en restauratietechnieken

beeldhouwkloppers
Belgische brokken
brandapparaten
diamant wetstenen
dissels
dodekop
draaibeitels
gutsen/electrisch
handpalmgutsen
houten werkbokken
Moviluty machines
profielaftasters

gutsen/pneumatisch
punteerapparaten
raspen
satineerrollen
schraapstalen
siergutsen
vioolmakersgutsen
was en impregneerolie
werkbanken
zagen
vakliteratuur
e.a.

de Hazelaar ART SUPPLIES

Pimpelmees 1 ▮ 3766 AX Soest ▮ Op 200 mtr. van NS-station Soest-Zuid
T: 035 6012825 ▮ F: 035 6018020 ▮ www.hazelaar.nl ▮ E: hazelaar@knoware.nl
openingstijden: ma. t/m vr. 9.00-17.00 ▮ za.: 10.00-12.00

In Haarlem begint de victorie!!!

Wij hebben altijd gedacht dat de victorie in Alkmaar begon, maar na de laatste DemoDag moeten we toch echt constateren dat deze in Haarlem begint. Vanwaar deze gedachte?
Ik zal het u uitleggen: Nadat de laatste spullen op de DemoDag waren verloot, kon de club uit Haarlem zeer tevreden naar huis, want ze hadden 9 (negen) keer de pot gehaald.
We verwachten op de volgende DemoDag een grote hoeveelheid stukken uit Haarlem, want wij willen graag allemaal zien wat ze uit deze enorme hoeveelheid geluk gemaakt hebben.

Wat was er verder te zien en te beleven op de DemoDag?

In de eerste plaats een tevreden voorzitter. "Het is leuk druk" zei hij tijdens één van de schaarse momenten van contact. Ten tweede een warme dag in Maartensdijk, want het was een prettige temperatuur in het hoofdlokaal, helaas niet zo fijn voor de leveranciers van hout. Peter klaagde al over scheurtjes, maar dat was ook het enige waar je hem over hoorde, want verder was hij reuze tevreden.

De demonstraties van onze buitenlandse gasten werden stevig bezocht, mocht ook wel want er was veel moois te beleven aan de draaibanken van Clive Brooks (zie foto 1) en Horst Pieper.
De heren (en dames) van Memenco, Baptist en Schulte waren zeer tevreden over de grote hoeveelheid mensen die ze langs zagen komen. (Er werd flink verkocht, zo te zien).

Foto 1. Clive Brooks heeft zo te zien weinig bekijks, maar dat is alleen maar voor de foto.

De dochter van Herman Memelink (van Memenco) was de hele dag druk met het nauwkeurig controleren van de binnenkomende Eurobiljetten. Of ze ook de muntjes controleerde door er eens stevig op te bijten heb ik niet gezien.
We spraken een nieuweling in het vak, die de DemoDag met de hele familie bezocht. Hij (de pater familias) was zielsgelukkig met zijn nieuwe set draaibeitels en de klauwplaat die hij had gekocht. Laat hij nou ook nog een hele doos hout en een mooie plank (meer een halve boom) in de verloting winnen. Zijn dag kon niet meer stuk!!
Een hele zaal was bestemd voor het continu draaien en de firma Kramer had daar ook een flinke plaats ter beschikking. Gelukkig werd er niet door alle medewerkers continu gedraaid, maar aan de hoeveelheid krullen op de grond was goed zichtbaar dat men niet stilzat.
We vergeten natuurlijk niet de demonstraties van onze eigen Radius mensen. Christiaan Jörg bijvoorbeeld was niet alleen maar in de weer met z'n mooie digitale camera; wanneer hij achter zijn draaibank stond was er als vanouds veel bekijks- en gehoor(s), want hij weet zijn publiek altijd te boeien met een grote hoeveelheid anekdotes en zomaar van die weetjes waar je van opkijkt. Onder andere vertelde hij over zijn liefde voor het inlandse hout. "Chinees eten is lekker, maar iedere dag?" (zie foto 2)

Foto 2. Een verlate inzending voor "zoek de vaut?"

Jos Toussaint had, naast de ingelaste redactievergadering, nog voldoende tijd om zijn kunnen op de draaibank te tonen en om de vele vragen van kijkers te beantwoorden.

Foto 3. Een trotse Bert Valk met z'n "schroefdraden".

Er was Bert Valk uit Gorinchem, die zijn werkstukken trots toonde. Ruim 10 jaar geleden is hij, naar eigen zeggen, begonnen met het houtdraaivak. Als resultaat van zijn denkwerk

was op deze mooie dag een hoeveelheid hout met schroefdraad in meerdere vormen te zien. (zie foto 3) Hij heeft daarvoor een "primitieve" opstelling zelf gebouwd. Als je de verschillende stukken ziet begrijp je niet hoe iemand dit "primitief" kan noemen. O ja, hij is geen "echte houtdraaier", vindt hij zelf. Nou vraag ik je!!

Wat was er nog meer?

Over de verloting hebben we het al gehad in het begin, maar het moet mij toch wel van het hart, dat er elk jaar meer te verloten is. Het hield deze keer echt niet op en dan heb ik het nog niet eens over de prachtige artikelen die door Memenco, Baptist, Schulte en Sorby ter beschikking werden gesteld. Een betere blijk van tevredenheid kunnen deze mensen toch moeilijk geven.

Het thema deze keer was schalen draaien, maar er werd toch nog veel meer getoond.
Adrie Bezemer was aanwezig met zijn mobile draaibank en vertelde dat hij alleen maar draaide. "Ik ben houtdraaier, geen schuurder", aldus een man die aan belangstelling geen gebrek had.

(zie foto 4) Prachtig werk trouwens, deze schalen met schorsrand.
Als u dus niet bent gekomen omdat u niet zo veel ziet in schalen draaien, nou dan hebt u toch nog heel wat gemist.

Ook de 18e editie van onze DemoDag was dus zeer geslaagd en we hopen dat het edele drietal Piet, Christiaan en Frans ons nog lang laten genieten van hun kunsten.

Namens de redactie.
Arjan Hindriks

Een klein deel van de verloting door onze "feestcommissie".

Foto 4. Adrie Bezemer kan meer dan alleen draaien.

Draaidrift en inspiratie

Op het eerste gezicht lijkt het verband tussen deze twee thema's niet zo duidelijk. Dat is begrijpelijk, het eerste deel van deze kop is van verdacht allooi terwijl het tweede iets in zich heeft dat zich boven het alledaagse verheft. Toch willen we een poging doen aan te tonen dat er enige samenhang tussen beide begrippen bestaat. Het is daarbij nuttig eerst eens na te gaan wat we als houtdraaiers onder beide woorden kunnen verstaan.

Draaidrift heeft, oppervlakkig gezien, een wat negatieve klank maar aan de draaibank zouden we het kunnen omschrijven als de behoefte hebben iets te draaien, zonder daarbij tegelijkertijd een kunststukje te willen maken. Men wil een technische mogelijkheid uitproberen of andere materialen toepassen, dus oefenen en ondervinding op doen en dat alles met enige overgave. Het uiteindelijk resultaat is daarbij wel van belang maar het opdoen van routine en vaardigheid prevaleren nog, het is een leerproces. De enige mogelijkheid is dan het maken van werkstukken die een moeilijkheidsgraad hebben die je graag zou willen bereiken. Dat is dé manier om verder te komen.

Inspiratie is volgens het woordenboek een ingeving krijgen, een inval van een gelukkige gedachte. In haast alle gevallen gaat aan deze gelukkige inval iets vooraf dat je er toe brengt. Je zou kunnen zeggen: er broeit iets en plotseling is hét er! Inspiratie heeft dus meestal een aanleiding nodig, die overal vandaan kan komen, uit je omgeving, uit een gesprek en voor zeer velen uit de natuur. De muze, of nog hoger, kan zich overal laten gelden. Ook voor de houtdraaier kan op een onverwacht moment een gelukkige inval bepalend zijn voor de oplossing van een vormprobleem of een technische moeilijkheid.

Omdat de draaidrift meestal wel in de hand is te houden maar de inspiratie een niet te beheersen fenomeen is, is er een vormprobleem, daar kunnen we niet omheen, wie we ook zijn. Het probleem is oud en de vindingrijken onder ons zoeken steeds naar oplossingen om inspiratie meer kans te geven. Er zijn draaiers die voortdurend op zoek zijn naar aparte, bijzondere houtsoorten, hoe mooier het blok des te fraaier het resultaat. Het materiaal zorgt voor de inspiratie. Een andere groep steekt haar draaiplezier in bijzonder vakmanschap, zij maken fraaie kommen en schalen met een uiterst dunne wand of een vaas met een nauwe hals. Nog anderen maken fraaie geslaagde combinaties van hout en metaal, glas of leder. Al deze pogingen om een bijzonder werkstuk te maken komen voort uit het verlangen de inspiratie te verleiden zijn invloed te laten gelden.

Het is mooi dat de laatste jaren het houtdraaien sterk in de belangstelling is gekomen en het is verheugend dat de groei er beslist nog niet uit is. Er zijn dus veel nieuwe beginners die de niet zo gemakkelijke techniek onder de knie proberen te krijgen en dan tegelijk ondervinden dat het ook een ambacht met creatieve mogelijkheden is waarbij inspiratie een belangrijke rol speelt. Zo zien we dat de onderwerpen draaidrift en inspiratie het moeilijk zonder elkaar kunnen stellen.

Ieder van ons heeft het in zich een "eigen" werkstuk te willen maken, maar zelfs de bekwaamste onder ons kan niet met enige

regelmaat originele werkstukken maken. Je zou kunnen zeggen dat de inspiratie niet te dwingen is, ze komt je zo maar aanwaaien. Maar soms wil ze een duwtje krijgen of groeit ze al doende, want dat kan ook. Je hebt iets bedacht, maar pas na vier of vijf pogingen is het werkstuk geworden zoals het bij je schemerde. In de kunstwereld is dit een wel zeer bekend fenomeen.

Op die wijze kunnen werkstukken ontstaan die de kwalificaties origineel, imitatie, variatie of nabootsing kunnen krijgen, en boven die beoordelingen zweeft altijd de inspiratie die zich al dan niet doet gelden.

Bij het maken van een imitatie of variatie van een bestaand voorwerp zal de herkenbaarheid van het oorspronkelijke model meestal duidelijk zijn. Anders is het bij het begrip originaliteit daarbij is het zelfs mogelijk dat twee werkstukken waarvan de een door inspiratie van de ander verkregen is, geen enkele vormverwantschap vertonen.

Op de hierbij afgedrukte foto's is gepoogd weer te geven wat de genoemde kwalificaties in de praktijk kunnen betekenen. Op de eerste foto zien we twee houten beursjes, waarbij de originaliteit van de bovenste de inspiratie gaf voor het onderste polsbeursje. De functie van de bovenste is "geleend" voor de onderste, toch zijn er twee geheel verschillende werkstukken ontstaan.

Heel anders is het met de klokken, er is sprake van een variatie de functie is hetzelfde en de hoofdvorm is zeer herkenbaar. Inspiratie heeft duidelijk geen rol gespeeld.

Het linker klokje is een bekroond ontwerp en heet "Gnomon" wat een instrument is uit de oudheid voor het bepalen van de tijd, daar zit dus de inspiratie. Het afgeknotte bovenste deel scharniert. Het rechter klokje is niet meer dan een rechtstreekse variatie daarop.

Het derde stel afbeeldingen kunnen we tussen de twee hiervoor genoemde voorbeelden in situeren. Twee geheel verschillende werkstukken met een geheel ándere functie en toch . . een ieder zal zien dat bij de dubbele kandelaar de inspiratie geput is uit de wandversiering van de Engelsman John Hunnex. Je ziet dat inspiratie, zo wil ik het toch noemen, verscholen kan zitten en toch tot een verrassend resultaat kan leiden.

Het bovenste beursje is een ontwerp van Peter van de Waal. Het wordt om de hals gedragen en diende als voorbeeld bij het maken van het ronde polsbeursje dat een ingebouwd slot heeft.

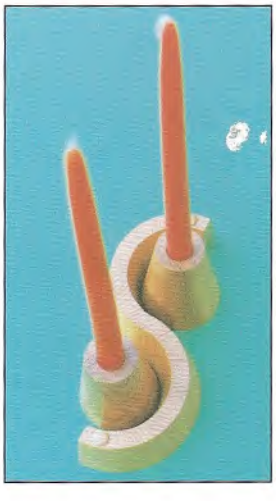

De aardige wandversiering van de Engelsman John Hunnex gaf de draaier inspiratie voor de dubbele kandelaar . . . Je ziet soms heeft inspiratie een zetje nodig.

Twee melkbusjes, een van tin en de nabootsing in hout, zonder pretenties, het is wat het is, meer niet. Een nuttig karweitje voor beginnende draaiers.

Het vierde stel is duidelijk namaak, er was ook geen andere intentie en er is ook niets persoonlijks aan toegevoegd, dat zou ook niet moeten, een melkbus die vrijelijk nagemaakt kan worden, maar het is een goed onderwerp voor de houtdraaier om ervaring op te doen.
Hiermee is het onderwerp "Draaidrift en inspiratie" nog slechts oppervlakkig belicht, maar door de voorbeelden hopen we dat de houtdraaiers vaker geïnspireerd zullen worden. Iets echt origineels maken doe je niet iedere dag, maar je laten inspireren door goede voorbeelden, die je overal om je heen kunt tegen komen, kan je helpen toch mooie eigen werkstukken te maken.

Henk Wolf

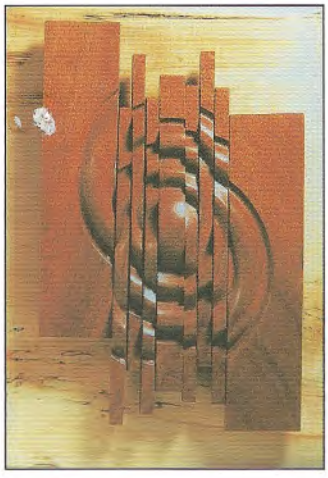

De aardige wandversiering vanHunnex gaf de draaier inspiratie voor de dubbele kandelaar.

Oproep

Het bestuur van RADIUS afdeling Arnhem-Nijmegen zoekt houtdraaiers die op een zaterdagmorgen tijdens de afdelingsbijeenkomst van 9.30-12.30 uur, voor 15 á 20 leden hun specifieke vaardigheden willen demonstreren. Wij denken aan leden die bijvoorbeeld diverse technieken en het vervaardigen van hulpgereedschappen hiervoor uitleggen, iets over het maken van schetsen en tekeningen, alsmede de hoofdlijnen voor de vormgeving van voorwerpen kunnen vertellen. Bijvoorbeeld een verhandeling over houtsoorten en toepassing, alle mogelijke lijmsoorten en afwerkproducten met hun geëigende toepassing en de behandeling daarvan.
De demonstrateurs krijgen voor hun bijdrage een materiaal en reiskostenvergoeding en een precentje van de afdeling.
Het is de bedoeling om een lijst van deze houtdraaiers, zonder commercieel oogmerk, samen te stellen en voor het nieuwe seizoen van 2005 in het blad AktieRadius op te nemen, zodat de diverse afdelingsbesturen van de Nederlandse Vereniging van Houtdraaiers met deze demonstrateurs in overleg kunnen treden.
Wie op genoemde wijze aan dit project haar/zijn medewerking wil verlenen verzoeken wij zich op te geven.

RADIUS, afdeling Arnhem-Nijmegen
T.a.v. Joop Morsink, sec.
Utrechtseweg 162 D
6862 AT Oosterbeek
Tel. 026-3334453
e-mail: joopmorsink@hetnet.nl

Veiligheid

Een vriend van mij was pennen aan het draaien op zijn draaibank met variabele snelheid. De snelheid was op dat moment 2300 toeren, het is tussen de centers draaien, een leuke maar precieze job voor een middagje. Alle pennen klaar en toen dacht hij ineens aan een taxus schaal van 30 cm diameter die toch niet de perfecte afwerking had, die kon nog wel even wat poetswerk gebruiken. De laatste pen zat nog mooi tussen de centers en zijn bank heeft ook een 'buitenboord' dus schaal aan de buitenkant van de bank in de klauwplaat, wat olie erop en draaien maar. Meteen na het inschakelen hoorde hij het gierende geluid van de hoge snelheid voor het wereldsnelheidsrecord schalen afwerken. Voordat hij bij de UIT knop was, vloog de schaal van de klauwplaat over zijn hand, onthoofdde de mooie lamp op de draaibank, schaafde over de bovenkant van de stationaire boormachine die iets verderop staat en kwam in twee delen in de hoek van zijn werkplaats terecht. Inmiddels begon het bloed al over de vloer te druppelen. Na zijn hand gespoeld te hebben zag hij dat er hier meer nodig was dan wat superlijm en een pleister dus op naar de huisarts. Wat een geluk dat hij op het platteland woont en meteen terecht kon om te worden gehecht. Daarna weer naar huis en terug naar de werkplaats om nog eens te kijken wat er precies mis ging. Waarschijnlijk had de taxus schaal een kleine, haast onzichtbare barst die door de enorme centrifugale kracht open gegaan was. Wat mijn vriend vergeten was, was dat de bank nog op de snelheid van het pennendraaien stond, veel te snel om een schaal van die afmetingen op te zetten, het moest wel mis gaan. Omdat hij alleen maar wat Danish oil op wilde brengen en daarna poetsen, had hij ook geen gelaatsscherm voor. Hij heeft dus nog geluk gehad. Let dus altijd op dat je de snelheid van de bank naar NUL of de LAAGSTE SNELHEID terug brengt, als het werk klaar is.

Marcel van Berkel

Leunspaanbeschermer

Veel leunspanen zijn van een zachte staalsoort gemaakt; beitels en gutsen echter zijn van gehard staal. Het gebruik van de meeste afsteekbeitels op de leunspaan veroorzaakt "moeten", dit zijn kleine oneffenheden op het raakpunt. En als je dan vervolgens met de platte beitel een werkstuk over de lengte van de leunspaan wilt bewerken kom je die "moeten" weer tegen en stokt de beitel.

De remedies tegen deze oneffenheden zijn vrij simpel: Schuur na gebruik van een afsteekbeitel het loopvlak van de leunspaan weer vlak, òf laat de leunspaan harden, òf
schuif een stukje roodkoperen waterleidingbuis dat u aan een zijde heeft opengezaagd over de leunspaan. De "moeten" van de afsteekbeitel komen nu in het zachte roodkoper en de leunspaan blijft glanzend glad.

Aan u de keus....

Henk Smit

AGENDA

Ook dit jaar worden er in Woody Herman's place op iedere dinsdag en woensdag in de maanden juli en augustus 2004 weer demonstraties houtdraaien gehouden.
Adres: Hoofdstraat 46, Zuidwolde (Dr). Openingstijd: van 10.00 uur tot 16.00 uur. Eventuele inlichtingen : tel. 0528-266362 of email; joskileman@home.nl

REGIONIEUWS

De Scheldedraaiers
Op 6 september 2003 kwamen een 10-tal Radiusleden en vijf andere belangstellenden in een zonovergoten achtertuin bijeen om te beraadslagen over de oprichting van een Radius afdeling in Zuidwest Nederland.
Al snel was men het er over eens dat zo'n afdeling er moest komen en zo zag de afdeling onder de naam "de Scheldedraaiers" het fraaie zonlicht.
De Scheldedraaiers zijn actief in westelijk Noord-Brabant en Zeeland, maar ook leden uit andere gebieden zijn natuurlijk welkom.
Inmiddels komt de afdeling elke eerste zaterdagmorgen van de maand bijeen in het sfeervolle Ambachtscentrum te Goes. Het bestuur zorgt voor een afwisselend programma en de belangstelling is beslist zeer goed te noemen. Gemiddeld zijn er zo'n 25 leden aanwezig. Dat de afdeling aan een behoefte voldoet, blijkt wel uit de toeloop van leden. Het aantal Radiusleden heeft zich inmiddels verdubbeld. Het stelde het jonge bestuur wel onmiddellijk voor een probleem. De meeste nieuwkomers hadden geen of weinig draai-ervaring en zouden het draaien graag binnen de vereniging willen leren. Er werden dan ook draaicursussen voor beginners georganiseerd waarin de leerlingen de mooie techniek van het snijdend draaien kregen aangeleerd evenals een flinke dosis theorie rondom het draaien. Inmiddels hebben 12 leerlingen de cursussen met goed gevolg afgesloten en kregen zij, naast hun diploma, opdrachten mee naar huis die hun techniek verder moeten uitbouwen.
In Zuidwest Nederland is Radius er dus in geslaagd in een korte tijd een bloeiende afdeling op te bouwen.
Informatie over de Scheldedraaiers is verkrijgbaar bij Ko Marinissen, voorzitter en afdelingsvertegenwoordiger, tel.: 0113 695970,
E-mail: jacmarini@zeelandnet.nl

Harry van Wees

Afdeling Amsterdam
26 juni 2004 10.00 uur op een nader te bepalen plaats. Informatie bij Rik Mars tel: 020 4904 887

Afdeling Arnhem / Nijmegen
28 augustus 2004, vervolg van het maken van een spinnenwiel door Jos Toussaint.
Het doorbreken van een aantal symmetrische gedraaide figuren en het maken van nieuwe asymmetrische

composities of bloemmotieven door Jan Bergevoet uit Zevenaar.
18 september 2004, vervolg van het maken van een spinnenwiel door Jos Toussaint en het met de hand slijpen van draaibeitels door ...
16 oktober 2004, muziekinstrumenten draaien door J.M.E. Evers uit Amsterdam.
Locatie: Clublokaal – The Meeting – St. Maartenstraat te Elst van 09.00 uur tot 12.30 uur.
20 november 2004, het draaien van houten kerstversiering door Adrie Bezemer uit Goudriaan.

Afdeling Epe en Omgeving
Bijeenkomsten: **28 augustus en 27 november 2004**.
Aanvang zaterdagsmorgens van 9.00 tot 12.00 uur.
Locatie Sionskerk, Asseltseweg 6, 8161 DW Epe.

Afdeling Flevoland: De Flevogroep
Info regiotrekker (blz 2)

Afdeling Gouda: de Gouwe Groep
Bijeenkomsten: **10 juni, 9 september, 28 oktober en 9 december 2004.**
Locatie: Cor Doornekamp.
Zie de advertentie van De Gouwe Groep elders in dit blad of www.gouwegroep.com.

Afdeling Haarlem
Info regiotrekker (blz 2)

Afdeling Haarlemmermeer
Bijeenkomsten: **2 juli 2004** bij Henk Smit, Rijnburgerweg 84, Oegstgeest. Alles aanvang om 13.30 uur. Leden van andere regio's zijn op afspraak welkom.

Afdeling Limburg
Info regiotrekker (blz 2)

Afdeling Lochem
Bijeenkomsten: **4 oktober 2004**.
Opdracht: Het draaien van dierfiguren plus vertoning van de film gemaakt bij het kappen van de 350 jaar oude beuken op de Bataafse kamp Hengelo.
8 november 2004. Opdracht: Het draaien van dierfiguren.

Afdeling Noord
Bijeenkomsten: **18 september, 20 november 2004.**
Regiodag.
Locatie voor alle bijeenkomsten: De Wit, Provincialeweg 12 te Kornhorn van 12.00-16.00 uur

Afdeling Noord-Holland N
Bijeenkomsten: **16 september, 26 oktober en 25 november 2004.**
Locatie: Dorpshuis, De Oude School in, Dorpsweg 72, Hensbroek.

Afdeling Rotterdam
Info regiotrekker (blz 2)

Afdeling Utrecht
Werkgroep "De Lekstroom"
Bijeenkomsten: **26 mei 2004.**
Aanvang 14.00 uur.
Locatie: Het IJSW-gebouw, Mr. Abbink Spainkstraat 36, 3401 ZH IJsselstein.

Afdeling Voorne
Info regiotrekker (blz 2)

Afdeling Westelijk Noord Brabant en Zeeland
De Scheldedraaiers
Elke eerste zaterdag van de maand bijeenkomst in "Het Ambachtencentrum" aan de Kattendijksedijk te Goes.
Aanvang 09.30 uur:
Ook leden uit andere regio's zijn, na overleg, van harte welkom.

Afdeling Zeeland
Info regiotrekker (blz 2)

MUTATIES LEDENLIJST

Niewe Leden
- Buijs L.J.B.L. PUTTE
- Control Techniques fa. SLIEDRECHT
- Florissen J.P. RHEDEN
- Geelhoed G. RILLAND
- Groot A.R. AKERSLOOT
- Halm C. van WOERDEN
- Hegner fa. SPIJKENISSE
- Herman Buitelaar fa. WADDINXVEEN
- Hop H. ARNHEM
- Hurenkamp J.E.H. DEVENTER
- Jansen C. GOUDA
- Kopmels M. COLIJNSPLAAT
- Kornaat TH.W. 'S HEERENHOEK
- Kouwer J.S. GROESBEEK
- Kroon H.J. APELDOORN
- Mensinga J.G. BRIELLE
- Moolenaar H. LELIJSTAD
- Oosting R.S. SOEST
- Ridder J. de MIDDELBURG
- Roskam C.J. ZWARTEWAAL
- Schneider P. GOES
- Siccama T. NIEUWLEUSEN
- Specht J.C.M. SPIJKENISSE
- Wal W. van der NIJMEGEN
- Zoete R. de KESTEREN
- Zwanenburg P.Z. LEIDEN

Opzeggingen
- Lubbinge R. Oene
- Ridder J. Middelburg

Adreswijzigingen
- Bloemendaal Fred
  Kloosterweg 30
  Emmercompascuum
- Verplanke Ton
  Yme Duneweg 5 Hollum Ameland
- Kleyburg P. Swifterbant
  De Lange Streek 51 Swifterbant
- Lit A. van Houten
  Herbergierserf 15 Houten
- Davids J.C. Arnhem
  J. Stratiuslaan 7 Wolfheze
- Smit C. Overveen
- Dompvloedslaan 1-1 Overveen
- Bloemendaal L.
  Rijksweg 113b Delfzijl
- Vosse W. v.d.
  Oude Wisselseweg 28 Epe

Overleden
- Boer J. de Winterswijk
- Hengel A.M. Lochem
- Uppenkamp F. Duitsland
- Kanitz F. Vianen

TE KOOP

Kopieerinrichting voor houtdraaibank Fabrikaat Hapfo, type 5000M
Aart van der Lit
Herbergrierserf 15
Houten
Tel. 030 637 1923

Draaibank, merk Huvema.
Centerhoogte, 18 cm. Tussen de centers: 94 cm.
4 draaisnelheden. Zonder onderstel. In goede staat.
Prijs € 75,00
Hans Onstein, tel: 026-3232475

Machines op krachtstroom:
Grote houtdraaibank. (helma)
Asynchron M, type KM90L4.
Vlak van dikte-bank. (klein en stabiel)
Lintszaag met zagen van o.a. 12 en 20 mm.
Lintzaagslijper. (vollmer)
Kolommenboor groot. (blau en co)
Kolommenboor klein. (V.S.F.)
Slijpsteen groot. (watergekoeld)
Slijpsteen electrisch. (V.S.F, type 200)

Prijzen n.o.t.k.
Informatie: Monique de Groote-van Tol
Oortveldlaan 56
6713 EM Ede
Tel: 0318-616183.
E-mail: moniquedegroote@hetnet.nl

Grote voorraad gedroogd hout: Stukken en stukjes in verschillende maten:
Mahonie, panga panga, peroba de campos, wengé, iroko, palissander, teak, padoek (afr.), afzelia, asobé, kambala, robinia, meranti, ceder, taxus, moten, essen, iepen, wilde kastanje, esdoorn, ebben, ciranabdel,letterhout, bruinhart, rozenhout.
Prijzen n.o.t.k.
Informatie: Monique de Groote-van Tol
Oortveldlaan 56
6713 EM Ede
Tel: 0318-616183. E-mail: moniquedegroote@hetnet.nl

CD-rom met 150 nummers van "de Houtverzamelaar"
De houtverzamelaar, het officieel orgaan van de Nederlandse Vereniging van Houtsoortenverzamelaars, is nu ook op CD-rom verkrijgbaar. De eerste 150 nummers van "de Houtverzamelaar" zijn tezamen met enige andere publucaties op twee CD-rom's gezet.
Prijs € 15,00. Bestelling dient te geschieden door overmaking van dit bedrag op postbankrekening 30 29 94 tnv de penningmeester van de NEHOSOC te Diepenveen.
Verzending wordt verzorgd door N.P. Littooij, tel: 0118-611 396 te Middelburg.

Nieuw adres van de redactie
"de Houtverzamelaars"
Dorpstraat 9
8437 PA Zorgvlied.
Tel: 0521-388 233
E-mail: cees.otte@hccnet.nl

Herman Buitelaar BV

Machinehandel

Kanaaldijk 36d, 2741 PA Waddinxveen, telefoon (0182) 52 54 68
E-mail: info@buitelaar.nl Openingstijden: maandag t/m zaterdag van 09.00-17.00 uur.

8-delig Houtdraaibeitelset

8-delige set HSS houtdraaibeitels.
Geleverd in luxe houten opbergcasette.
Volledige HSS-beitels (dus niet enkel het puntje).
Totale lengte van de beitels: 425 mm.
Prijs: **€ 65,-**

HBM 1100 Houtdraaibank

Afstand tussen de centers: 1100 mm.
Maximale draaidiameter: 350 mm.
Toerentalbereik: variabel van 500 tot 2000 O/min.
Opname van de losse kop: Mk 2.
Diameter van de opspanplaat: 150 mm.
Lengte van de leunspaan: 300 mm.
Gewicht: circa. 92 kilogram.
Verpakkingsafmetingen:
1620 x 30 x 430 mm.
Prijs: **€ 250,-**
Technische gegevens van de kopieerinrichting:
Maximale kopieerlengte: 1100 mm.
Maximale verplaatsing van taster: 35 mm.
Maximale tasterhoogte: 150 - 200 mm.
Afmetingen: 1210 x 240 x 160 mm.
Prijs: **€ 100,-**

HBM 200 Stofafzuiginstallatie

M3 per uur:
2500 M3 per uur.
Gewicht:
63 kilogram.
Motorvermogen:
2 Pk.
Voltage:
230 / 400 Volt.
Benodigde plaatsingsruimte:
85x55x200 cm.
Machine wordt geleverd inclusief:
- 2 Stofzakken.
- Verrijdbaar onderstel.
- Mondstuk voor 2 inlaten.

Prijs: **€ 198,-**

HBM 250 Zaagtafel

Diameter van het zaagblad: 250 mm.
Zaagdiepte bij 90 graden: 80 mm.
Zaagdiepte bij 45 graden: 55 mm.
Zaagtafelafmetingen: 700 x 465 mm.
Toerental: 4500 O/min.
Motorvermogen: 2 Pk.
Voltage: 230 Volt. 50 Hz.
Gewicht: ca. 21,5 kilogram.
Machine wordt geleverd inclusief:
- Zaagblad.
- Onderstel.
- Noodstop.
- Verstebare zaaghoogte.
- Geleiders.

Prijs: **€ 150,-**

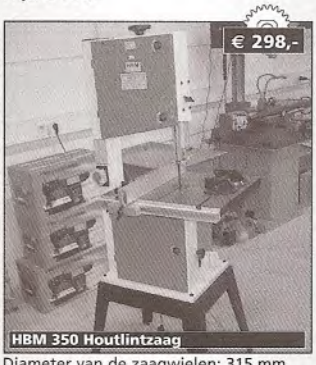

HBM 350 Houtlintzaag

Diameter van de zaagwielen: 315 mm.
Tafel kantelbaar: van 0 tot 45 graden.
Maximale zaaghoogte: 160 mm.
Maximale zaagdiepte: 300 mm.
Lengte van het zaaglint: 2240 mm.
Dikte van het zaaglint: van 6 tot 15 mm.
Motorvermogen: 0,75 Pk. met 230 Volt.
Toerental van de motor: 1400 O/min.
Afmetingen van werktafel: 400 x 500mm.
Geleverd inclusief:
- 1 zaaglint
- Onderstel
- Verstekgeleider.
- Bijbehorende gereedschappen.

Aansluitingsmog.heid voor stofafzuiging.
Prijs: **€ 298,-**

HBM 100 Vlak- en van Diktebank

Totale lengte van vlaktafel: 1000 mm.
Totale lengte van van diktetafel: 400 mm.
Maximale werkbreedte: 260 mm.
Maximale van dikte capaciteit: 160 mm.
Maximale afname van vlakbank: 3 mm.
Toerental van het messenblok: 6500 O/min.
Voedingssnelheid van dikte: 5 mtr. p.min.
Hoogte van de vlaktafel t.o.v. de vloer: 840 mm.
Gewicht: circa 66 kilogram.
Motorvermogen: 3 Pk. (230 Volt).
Prijs: **€ 598,-**

HBM 100 Vlakbank

Maximale schaafbreedte: 155 mm.
Maximale afname: 2,38 mm.
Motorvermogen: 1,5 Pk. (230 Volt)
Gewicht: Circa. 13 kilogram.
Verpakkingsafmetingen: 78 x 35 x 33 cm.
Geleverd zoals afgebeeld.
Prijs: **€ 125,-**

HBM 50 Stofafzuiginstallatie

M3 p.uur: 900 M3 p.uur.
Gewicht: 25 kilogram.
Motorvermogen: 1 Pk. Voltage: 230 Volt.
Benodigde plaatsingsruimte: 40x40x40 cm.
Geleverd incl.: 1 stofzak en verrijdbaar onderstel. Prijs: **€ 98,-**

Indien u op de hoogte wilt blijven van diverse aanbiedingen en occasions binnen ons ruime assortiment, dan kunt u zich via de website aanmelden bij onze handige ***e-news-service!***

Prijzen in deze advertentie en op onze website zijn inclusief BTW.

WWW.BUITELAAR.NL

In Beeld: Roelof C.Schmidt (1934)

Van management-consultant naar houtdraaier

In dit bijzondere jaar voor Radius ook een bijzonder persoon in In Beeld. De man die normaal een portret van andere leden van Radius vastlegt, wordt in deze AktieRadius zelf in beeld gezet: Roelof Schmidt.

Na even gezocht te hebben naar de Korte Meent in Everdingen, (de Korte Meent is wel erg kort), stond Roel me aan de dijk al op te wachten. Zittend op het bankje voor zijn huis, tussen de bloeiende kastanjebomen en de geurende seringen, heeft Roel het een en ander verteld over zijn leven en over zijn passie voor hout en sinds kort ook voor glas.

Roel is geboren in 1934 in Rotterdam-Zuid en hij is na zijn Mulo en HTS werktuigbouw opleiding via enkele technische functies bij een adviesbureau voor arbeidskundige zaken gaan werken. In deze job heeft hij veel in Europa en gedurende langere tijd in bijv. Duitsland in het Schwarzwald gewoond en gewerkt. Hier is hij in 1962 getrouwd. In 1964 wordt hij management-consultant bij een Nederlands organisatie-adviesbureau waar hij in 1972 mede-eigenaar van wordt. In 1992, Roel is dan 58 jaar, vindt hij het welletjes en hij verkoopt zijn aandeel in het bureau en trekt zich terug in zijn mooie huisje aan de dijk in Everdingen. In 1995 maakt Roel op de Open Dag Hout kennis met houtdraaien en met de net opgerichte vereniging Radius. In de jaren daarna volgt hij diverse cursussen houtdraaien en houtsnijden in Tirol. Roel heeft een voorkeur voor kunstzinnige zaken:

"gewoon draaien is niets, kunstzinnig draaien is iets" en besnijden en kleuren van draaiwerk. En dat is te zien in zijn werk. De meeste werkstukken worden op dit moment tentoongesteld in Houten maar uit zijn fotomap met werkstukken blijkt dit duidelijk.

Voor de stichting 'de Nees' heeft Roel de wisseltrofee gemaakt die als prijs wordt uitgereikt aan de winnaar van de jaarlijkse botterrace op het Veluwemeer. Elk jaar maakt hij de Prijs voor de man of vrouw die dat jaar veel verdienste voor de Stichting heeft gehad en omdat de winnaar van de botterrace de wisseltrofee elk jaar moet teruggeven maakt hij nog een kunstwerkje dat de winnaar mag behouden. Stichting 'de Nees' ondersteunt projecten voor jongeren die achtergesteld en gehandicapt zijn en is genoemd naar Johan Neeskens de voetbalinternational die nu trainer is van het Nijmeegse NEC.

Roel heeft een goede leverancier van hout dat hij regelmatig deelt met andere leden van de afdeling Lekstroom. Zijn buurman heeft een meubelfabriek en daar blijven wel eens stuk-

ken gedroogd Imbuya, Jatoba, Zebrano, Purperhart over die voor houtdraaaien uitermate geschikt zijn. Daarnaast weten de bewoners in zijn omgeving Roel te vinden wanneer er een boom verwijderd moet worden. In al zijn werkcontacten met mensen is Roel tot de conclusie gekomen dat mensen die met hout en papier werken warmer van aard zijn dan mensen die met metaal werken.
Roel stelt zijn werkstukken regelmatig tentoon, niet om te verkopen maar om de mensen te laten zien hoe mooi hout kan zijn. Ook zou hij graag zien dat het houtdraaien in Nederland naar een hoger en ander niveau wordt gebracht. Hij heeft daar zijn eigen ideeën over. Bijv. door in elke afdeling van Radius enkele enthousiaste houtdraaiers op te leiden tot een soort leraar/begeleider die hun kennis en vaardigheid in de afdeling zelf weer doorgeven aan de leden. Daardoor worden met name beginnende en nieuwe leden veel cursuskosten bespaard.

De werkplaats achter zijn huis is compleet ingericht voor houtdraaien en houtsnijden met houtbewerking-machines: een Wivamac 1000 met elektronische snelheidsregelaar, een lintzaag, een vandiktebank, schuurmachine en goede afzuiging, slijpstenen , enz.

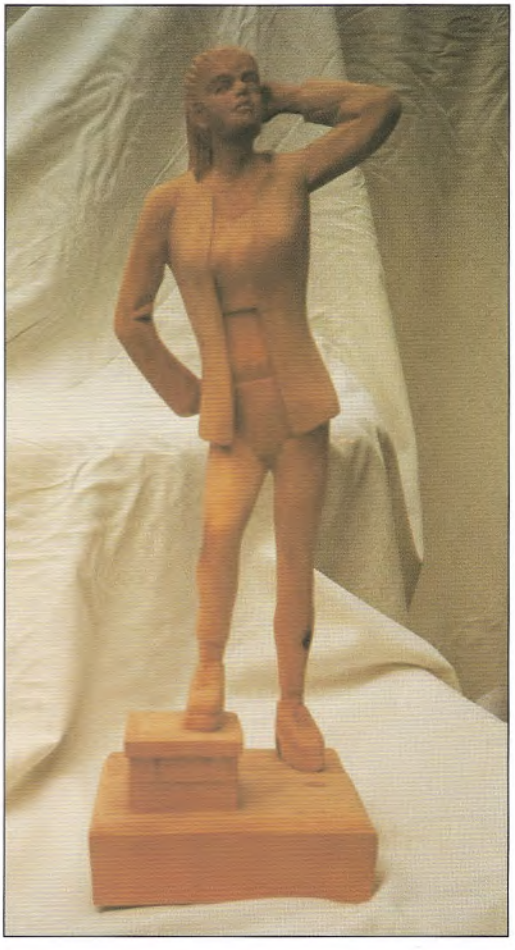

Ruim twee jaar geleden is Roel gestart met glasblazen. Het Glascentrum Leerdam biedt deze mogelijkheid aan geïnteresseerden. Het mooie aan werken met glas is dat je de gewenste vorm altijd kunt verkrijgen, je kunt weer materiaal toevoegen. Iets dat met houtdraaien moeilijker gaat.
Op bijgevoegde foto's is werk van Roel van de 3 disciplines te zien: een gedraaide vaas van Taxus, een gesneden figuur van Linde en een glazen vaas door Roel geblazen.

Roel, bedankt voor dit gesprek en voor de mooie stukken hout.

René Wetzels

CURSUS SNIJDEND HOUTDRAAIEN
door
CHRISTIAAN JÖRG

Basistechniek I
8 lessen van 4 uur.
Je leert werken met de guts, draaien tussen centers en voor de kop.
Tevens is er ruime aandacht voor zaken als drogen, slijpen, materiaalkennis, veiligheid enz.

Basistechniek II
8 lessen van 4 uur.
Voor draaiers met ervaring achter de bank, die zich alsnog het snijden met een guts meester willen maken.
Met voornamelijk het afleren van verkeerde gewoontes en het aanleren van snijtechnieken tussen de centers en voor de kop.
Ook is er ruime aandacht voor drogen, slijpen, materiaalkennis, veiligheid enz.

Snijden tussen centers
4 lessen van 4 uur.
Snijden tussen centers van vierkant naar rond.
Basisvormen, poten, eierdopjes, kandelaars, lampen, bekers enz.

Schalen draaien
4 lessen van 4 uur.
Bekwamen in het snijden van in- en uitwendige vormen voor de kop (tafelkandelaren, gebakstellen, platte en kopse schalen en kommen).

Draaien op een linkse bank
Linkshandigen die niet aan rechtshandig werken kunnen wennen en draaiers die schalen maken op de achterkant van de vaste kop zonder de draairichting om te draaien (bijv. op een Myford), kunnen alle bovenstaande cursussen volgen op een bank die aan deze werkwijze is aangepast.

CJ privé
Individuele begeleiding voor specifieke problemen à € 40,- per uur.

Aanvang cursussen: in overleg.
Alle cursussen worden gegeven in groepjes van 3 personen.
Kosten € 170,- per periode van 4 x 4 uur, incl. BTW en oefenmateriaal.
Het thuis oefenen en in de praktijk brengen van het geleerde is een must!
Samenstellen van de groep in overleg.

NB. Snijden tussen de centers en schalen draaien alleen mogelijk na Basistechniek I of II, of na gebleken handvaardigheid en ervaring.

Inschrijfformulier verkrijgbaar bij:
Christiaan Jörg
Wolter Heukelslaan 6, 3581 SP Utrecht
Wilt u eerst informatie bel gerust.
Tel 030 - 2513684 - christiaanjorg@wanadoo.nl

Het verbeteren van de draaieigenschappen van hout

Naar aanleiding van de ingelaste lezing over het drogen van draaihout op de DemoDag te Fort Vechten voorjaar 2003 door de heer Muck Douma is er na afloop een discussie ontstaan over moeilijk te draaien hout, met name hout met slaap en dergelijke. Hierbij heb ik de hier beschreven methodiek naar voren gebracht, namelijk het verbeteren van de draaieigenschappen door middel van een zeepoplossing.
Deze methodiek heb ik gelezen in het tijdschrift Woodturning. Het betreft het verbeteren van de draai-eigenschappen van verweerd hout of anders gezegd hout met slaap. Dit hout kan hier en daar zo zacht en splinterig zijn, dat het moeilijk is er nog iets van te maken. Een Amerikaan op Hawaï en een Engelsman hebben geëxperimenteerd met een mengsel van water en een doodgewoon afwasmiddel voor de vaat in de keuken. Er zijn (voorlopig?) 2 werkmethodes toegepast op basis van het volgende mengsel, te weten 1 deel vloeibaar wasmiddel op 1 deel water.

Methode 1. massaal

Leg het te behandelen stuk hout in een emmer of vat gevuld met genoemd mengsel, zodanig dat het hout, verzwaard met een steen, onder de vloeistofspiegel blijft.
Laat het geheel minimaal 3 dagen zo staan.
De emmer of het vat afdekken met een plaat kunstof of een deksel.
Haal het stuk hout eruit en laat het zo'n 3á 4 dagen drogen en span het in op de bank en ga draaien. Met deze behandeling is het zelfs weer mogelijk om met krullen te draaien. De resterende vloeistof is weer te gebruiken.

METHODE 2.

Span het stuk hout in en draai het zo mogelijk voor. Smeer het stuk in met het voornoemde mengsel met een kwast en laat het kort (± 15 minuten) of langer (± 24 uur) drogen.

Deze laatste werkwijze is zodoende wat omslachtiger, maar kan wel achter elkaar worden gedaan. Wat zijn de voordelen volgens de schrijvers: Er kan weer in het hout worden geschroefd. Het draait gesmeerd, logisch omdat zeep glad is. Sommige mensen vinden het lekker ruiken. (dit is geen sterk punt)

Het schuurt veel beter in vergelijk met onbehandeld hout. De indruk bestaat dat het hout doorschijnender wordt. Van belang bij het draaien van lampenkappen of werkstukken met "steun verlichting" (vermoedelijk omdat je dunner kunt draaien) Het hout schijnt niet noemenswaardig te verkleuren door deze behandeling. Het hout is daarna met olie, was of lak te behandelen.

Het idee is om de poriën in het hout te vullen met een goedkoop en onschuldig materiaal dat de vezels aan elkaar plakt en zodoende de draai-eigenschappen verbeterd.

We kunnen ons nu afvragen:

Is zeep het enige bruikbare middel?

Is verdunde lijm op waterbasis bruikbaar?

Kan het mengsel onder druk (of op een andere manier) in het hout worden gebracht?

Werkt verwarming van dit mengsel sneller of beter?

WAT IS ER VERDER OVER TE VERTELLEN.

Het is m.i. zeker een werkwijze waar verder mee kan worden geëxperimenteerd.

Bijvoorbeeld met hout waar de "vleug"verkeerd ligt, of hout met een slechte plek. Het een en ander wordt uitvoeriger beschreven in de volgende Woodturnings;

Nr 88, mei 2000, blz 49 t/m 51, naam artikel: Kids Law, draaier: Ron Kent.

Nr 117, november 2002, blz 79, naam artikel: Washing-up liquid to the rescue, draaier: Smith Adams.

Zelf heb ik geëxperimenteerd met het insmeren van het bovenstaande mengsel op verweerd Amerikaans eiken met goed resultaat.

Het mengsel laat geen sporen na, is goed te schuren en in de was te zetten.

Natuurlijk is uiterst scherp geslepen gereedschap een eerste vereiste, maar de methode kan een hulpmiddel zijn tot een goed resultaat.

Indien anderen hier ook mee experimenteren dan ben ik zeer benieuwd naar hun ervaringen en hoop ik dat wat over te vernemen in de komende AktieRadiussen.

Gegroet, Adri van der Wouden, Hoogblokland, november 2003

Houthandel / Loonbedrijf R. Haggenburg

Bomen rooien, groen verkleinen,

afrasteringen, tuin- en haardhout

Drielse Rijndijk 25
6665 LP Driel
tel.: 026 - 474 33 01
06 - 22 48 47 74
fax.: 026 - 474 32 24

Soorten houtdraaiers: Lijmers en anti-lijmers

Dat er houtdraaiers in soorten zijn is een wat voor de hand liggende opmerking. Toch valt er wat te zeggen over de manieren van draaien van verschillende draaiers. In deze beschouwing willen we het enerzijds hebben over draaiers die bij voorkeur het pure stuk hout op de machine willen spannen en anderzijds over draaiers die zonder bezwaar een samengesteld, dus gelijmd blanco op de kop zetten. Het bestaan van deze voorkeur zal bij velen niet zo leven, elke draaier heeft een lijmpot zal men zeggen. Als voorbeeld voor beide soorten draaiers plaatsen we hierbij twee voorbeelden uit 'Wonders of wood' die duidelijk maken wat we bedoelen.

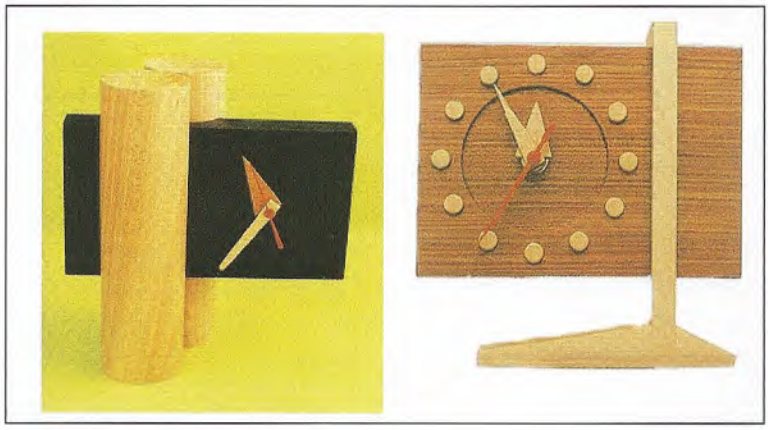

Er zijn draaiers die altijd op zoek zijn naar het bijzondere stuk hout, vaak wortelstokken of wratten, soms is daarin het rottingsproces al behoorlijk doorgezet. Heel mooie werkstukken vormen het resultaat, maar soms vraag je je af wie de grootste eer verdient: de draaier of de natuur. Deze draaiers doen hun inspiratie op met die extreme stukken hout. Omdat de natuur zo mooi heeft uitgepakt, moet de draaier zich beperken tot een goed afgewogen sobere vormgeving, wil het karakter van het stuk hout goed tot zijn recht komen. Zo bepaalt het stuk hout voor een groot deel de uiteindelijke vorm.

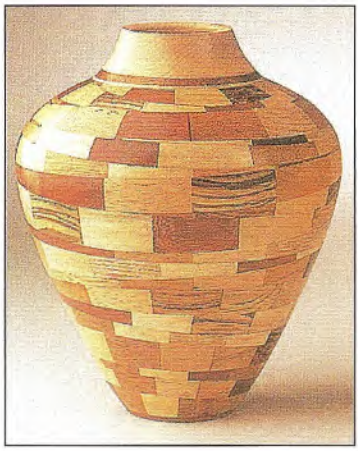

De lijmer neemt het hout dat hem voor de hand ligt en zoekt daarmee naar een goede vorm. De invloed van het materiaal op de vorm is daarbij nauwelijks aanwezig. Hij combineert verschillende soorten hout en vaak speelt de zaag daarbij een rol en als gevolg daarvan ook de lijmpot.

Door het ontbreken van het extreme dat de natuur kan toevoegen, moet hij zelf meer accent leggen op de vormgeving.
Dat kan werkstukken opleveren waarbij het er niet toe doet welke houtsoort er is gebruikt, zoals de hier afgebeelde klokken. Elk onderdeel zou vervangen kunnen worden door een andere houtsoort zonder dat het werkstuk anders wordt. Ook kan het zijn dat de vorm verder gaat dan het gehele werk. Waar de één de medewerking van de natuur uitbuit, roept de ander verwante technische middelen te hulp om de gezochte vorm te bereiken.
Het is duidelijk dat alles wel wat zwart-wit gesteld is. Tussen beide voorbeelden ligt al het werk met meer of minder gelijmde delen. Soms is dat lijmen noodzakelijk omdat anders een werk technisch niet mogelijk is. Het is ook niet zo dat het tussen lijmen en niet lijmen om principiële verschillen gaat. Niet alle draaiers verkeren in een situatie om elk gewenst stuk hout te krijgen of te kunnen kopen, er moeten daarbij dus concessies gedaan worden. Het samenstellen van delen kan dan een oplossing bieden.
Uit deze beschouwing kunnen we wel lering trekken. Elke draaier moet vooral dat doen wat hem het beste ligt. Dat wil zeggen zoek naar je sterkste kanten en probeer die nog te verbeteren. Specialiseren is voor een hobbyist geen aantrekkelijk begrip maar ieder van ons kent in zijn omgeving collega's die zich hebben toegelegd op bepaalde technieken of werkstukken en daarbij zeer succesvol zijn geworden. Als deze aanwijzing wordt overgenomen zul je beslist verder komen met je hobby en dat is de bedoeling.

Henk Wolf

Compacte beitelhouder

Niet nieuw maar wèl praktisch, overzichtelijk en goedkoop is de draaibare beitelhouder van de foto. Zijn diameter is minimaal dus u kunt hem bijna overal kwijt. Het recept: Men neme een kloek stuk stam van ongeveer 25 cm lengte en draait dit af op een diameter van 165 mm.
Voor de voet neemt u een plankje, b.v. 15 x15 cm waarin u in het hart een pen zet van 20 cm lengte. In het hart van de stam boort u een gat waarin de pen ruim past, zodat wanneer u het geheel rechtop zet de stam vrolijk ronddraait. Aan de bovenzijde van de stam schroeft u een stevig handvat. Tegen de zijkant van de stam lijmt u een voor een aantal stukjes PVC-pijp met een buitendiameter van 40 mm en de lengte van de heften van uw gereedschap. U kunt bij deze maatvoering dan precies 16 pijpjes kwijt. Met wat PVC-lijm kunt u tegen de eerste laag natuurlijk nog een tweede laag aanbrengen zoals op de foto. Dan kunt u maar liefst 32 beitels en gutsen kwijt bij een diameter van de houder van slechts 32 cm.Vergeet niet om onder de stam en de pijpjes een ronde schijf te lijmen van triplex of zo, anders zakken de gutsen te ver door en dat is niet de bedoeling. Houd bij de keuze van de diameter van de PVC-pijpjes rekening met de maximale dikte van uw heften anders past de boel niet en dat zou zonde zijn. Of: draai de te dikke heften af tot een passende diameter.

Mocht u nog wat groter willen gaan: bij een stamdiameter van 191 mm kunt u 18 i.p.v. 16 pijpjes onderbrengen, enz.

Henk Smit

Het tweede leven van een stopmes

Laatst vond ik een essen schaal die ik in 1994 had gedraaid, waar ik destijds aanvankelijk trots op was maar die ik een poosje later toch weer heb weg gelegd. Ik stoorde me te veel aan twee lelijke groeven in de bodem vlak bij de rand. Ze liepen niet helemaal rond, maar waar ze zichtbaar waren, bleken ze te diep om ze met schuren gemakkelijk te verwijderen. Opnieuw opspannen en uitdraaien was geen optie omdat daarmee de vorm te sterk zou worden aangetast. Gelukkig had ik niet lang geleden een oud stopmes (zie plaatje) gevonden dat zonder functie was geraakt, omdat er geen stopverf meer bestaat. Dat stopmes heb ik omgevormd tot een schraapstaal door het zodanig te slijpen dat er aan beide kanten langs het gebogen deel een lichte braam ontstond. Daarmee kon ik de omgeving naast de groeven zodanig wegschrapen dat de ze onzichtbaar werden. Daarbij maakte ik gebruik van de wisselende kromtestraal van het mes en door bovendien de stand van het mes wat te variëren, lukte dat betrekkelijk snel. De tweezijdigheid gaf me het voordeel dat ik op elke plek die het nodig had met de draad mee kon schrapen. In tegenstelling tot schuurpapier had dit schraapstaal er geen last van dat de schaal destijds was afgewerkt met harde was. Om misverstanden te voorkomen: ik had voor het gemak van het vasthouden de schaal wel opgespannen in een klauwplaat, maar de draaibank bleef uitgeschakeld.

Gerard Gaasbeek.

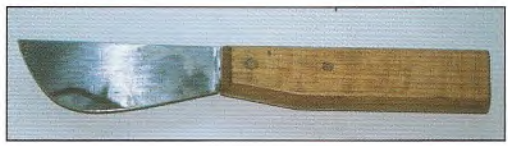

AFH Fijnhout

DE hardhout specialist voor bedrijf en particulier

- 80 soorten op voorraad
- Teak (o.a. dekdeeltjes)
- Plaatmat. (o.a. Bruynzeel hh)
- Bladen (aanrecht/tafel)
- Fineer
- Eigen zagerij

Amsterdamsche Fijnhouthandel

Minervahavenweg 14 Westpoort 3098 Tel. 020 -682 80 79 Fax 020-684 31 54
e-mail: afh@fijnhout.nl homepage: www.fijnhout.nl

Bestel NU onze catalogus met meer dan 800 artikelen!

KS DRECHSELBEDARF

NOVA en VICMARC chucks,
CROWN houtdraaibeitels
Duitse gutsen,
Rechte en ovale houtdraaibeitels,
Schaalgutsen,
Afsteekbeitels,
Draadstrelers in vele maten,
Speciale beitels.
Nieuwe
houtdraaimachines.

Draaibanken
Houtdraaigereedschap
Houtdraaicursussen
Boeken
Video's

Demonstratie, technisch advies en verkoop van gereedschap en machines elke maandag van 16.30 tot 19.00 uur, elke eerste zaterdag van de maand van 10.00 tot 14.00 uur en op afspraak. Deskundige cursussen met individuele begeleiding en cursussen schalendraaien.

K.Schulte Houtdraaibenodigdheden Σ Landwehr 64 Σ D-49716 Meppen
Telefoon 0049 5937 913 234 Σ Fax ++ 913 233
schulte@drechselbedarf-schulte.de Σ www.drechselbedarf-schulte.de

Wij spreken nederlands

Certificeren

ofwel het behalen van diploma's en graden

Door de jaren heen komen er vragen en voorstellen met betrekking tot diploma's, rangen en titels. Het blijkt dus dat er onder vele Radiusleden een behoefte bestaat een proeve van bekwaamheid af te leggen of zich te meten met een gesteld en erkend ijkpunt. Een doel dus, waar men naar toe kan werken.
Certificeren zal zowel direct als indirect het niveau van het houtdraaien in Nederland positief beïnvloeden en de samenwerking en contacten binnen de vereniging en de regio's vergroten. Het moet dus een systeem zijn dat interessant is voor een beginnende, maar ook voor een gevorderde draaier en toepasbaar op alle stromingen binnen het houtdraaien.
Ook is het belangrijk dat de niveaus via verschillende wegen te bereiken zijn.

Wie wil er meedenken en/of meewerken?
We zijn op zoek naar mensen die zelfstandig, in een groepje of in een commissie willen meedenken over hoe zo'n systeem er uit kan zien.
Wij denken aan ervaren en beginnende houtdraaiers, mensen met organisatorische en administratieve capaciteiten of ervaring en technische en creatieve mensen.
Kortom, positieve en enthousiaste mensen die hier hun schouders onder willen zetten.

Namens het Radiusbestuur, Christiaan Jörg

U kunt nadere informatie verkrijgen of zich opgeven (bij voorkeur schriftelijk) bij onze secretaris A. Meijboom of het correspondentieadres Christiaan Jörg,
W. Heukelslaan 6, 3581 SP Utrecht
Tel: 030- 2513684
e-mailadres:christiaanjorg@wanadoo.nl

Oud-Hollands knikkerspel

Het knikkerspel bestaat uit een grondplaat met het speelveld dat is uitgehold.
Een tol met een vierkante steel aan de onderkant waardoor de kogeltjes die hiermee in aanraking komen opzij zullen springen. Er behoren 15 houten kogeltjes rond 10 mm bij.
Het spel heeft geen vaste spelregels, zodat er naar eigen inzicht, afhankelijk van de spelersgroep, kan worden gespeeld. Zo kan men afspreken dat elke speler driemaal met de tol mag draaien. De score kan worden genoteerd en aan het einde worden opgeteld.
De uitwendige vorm van de grondplaat kan men naar eigen inzicht wijzigen. Er kan voor een heel eenvoudige vorm worden gekozen b.v. een vierkant of een cirkel. Ook kan de vorm met een decoupeerzaag zijn vorm krijgen. Het materiaal van de grondplaat kan elke houtsoort zijn die voorradig is b.v. Beuken. Het is verstandig om de tol uit twee delen te maken, zodat de steel uit langshout gemaakt kan worden, wat de sterkte zal vergroten. Een druppeltje lijm kan deze twee delen voor de eeuwigheid aan elkaar verbinden.
Veel succes met het maken en veel plezier bij het spelen.

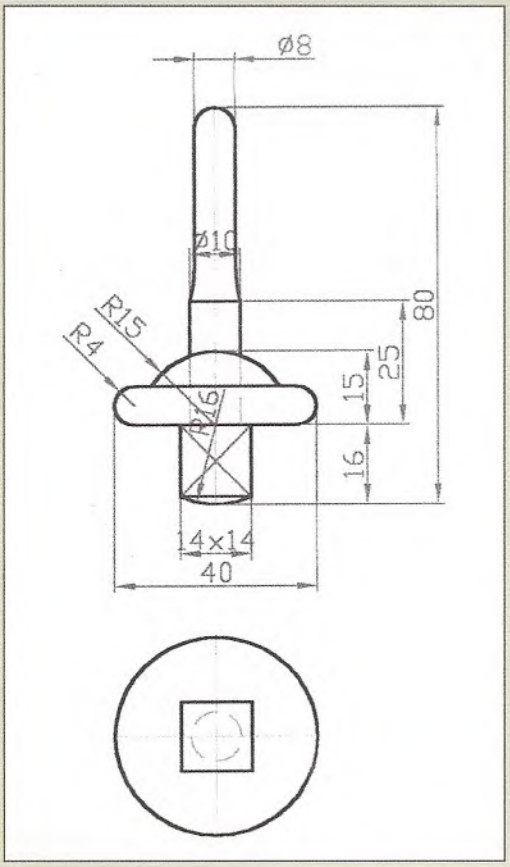

Christiaan Jörg: idee en foto's
Jos Toussaint: tekeningen en tekst

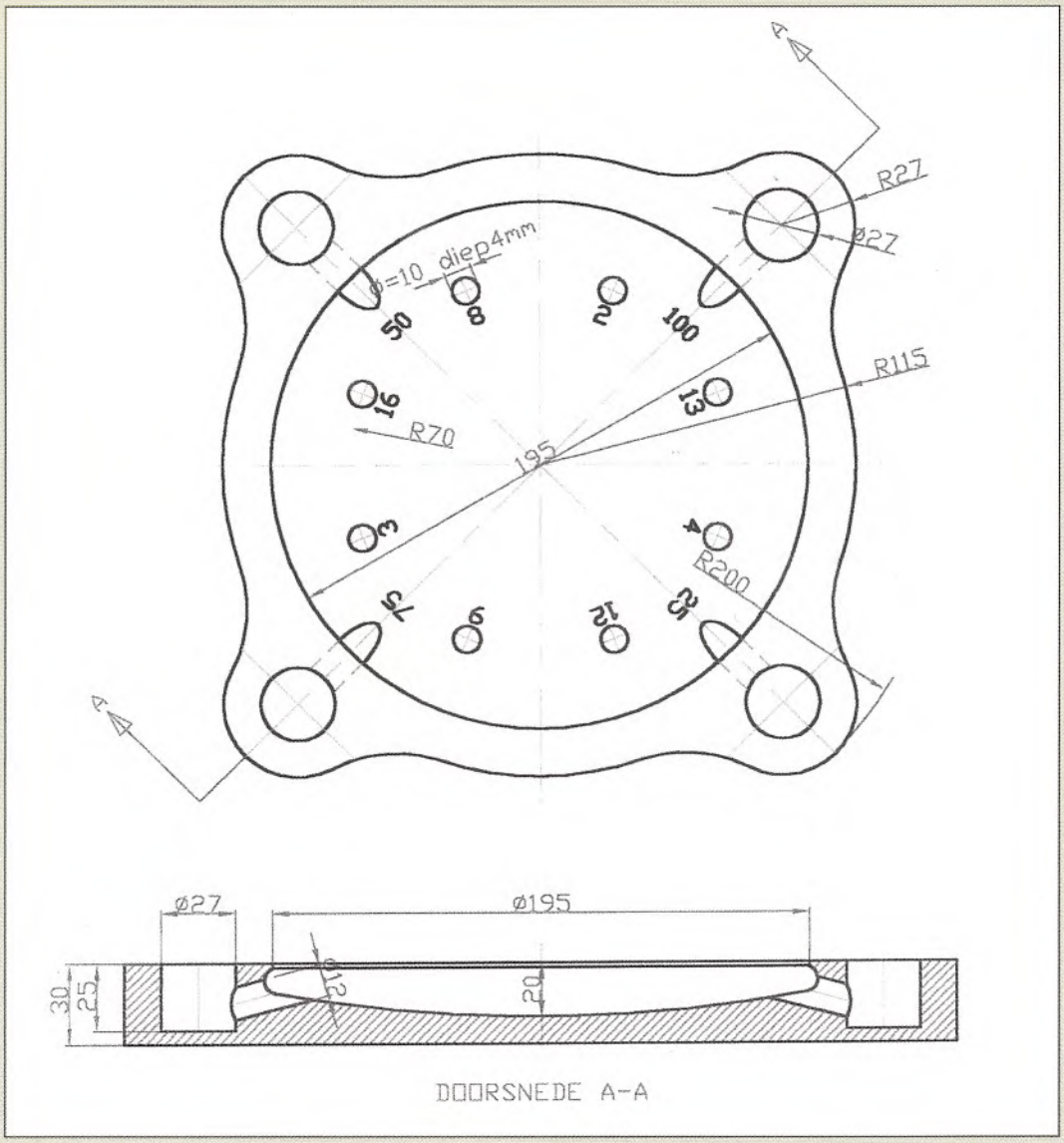

In Memoriam

Ich bin nicht tot,
ich tausche nur die Räume,
ich leben in euch
und geh durch eure Träume.
(Michelangelo)

Nachruf

Am 20. März 2004 verstarb Franz Uppenkamp im Alter von 79 Jahren. Vielen Drechslern gab er seine Kenntnisse über Holz und dessen Gestaltung mit auf den Weg. Wer Ihn um Rat fragte, tat dieses nicht vergebens und so wechselte manch ausgefallenes Holz den Besitzer um dann zu Hause Gestalt anzunehmen. Nicht nur die Familie Uppenkamp, sondern viele Drechselfreunde verloren einen Familienangehörigen und Holzfachmann, den zu ersetzen kaum möglich erscheint. Wir nehmen Abschied von Franz Uppenkamp und werden Ihn gerne in Erinnerung behalten. Er ruht nun unter wunderschönen riesengroßen Bäumen in seinem Heimatort Legden im Münsterland.

In stiller Freundschaft verbunden *Gerd Maaß*

HEGNER
Nederland

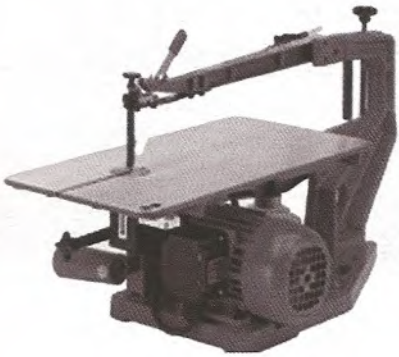

Machines en gereedschappen voor hout, metalen en kunststoffen.

Nu ook boren en frezen van 0,5mm tot 2,3mm.

Tel: (0181) 64 75 35
Internet: www.hegner.nl
Email: hegner@koenekoop.demon.nl

In dit nummer

Van de bestuurstafel 3
Van de redactie 4
Even voorstellen 4
Algemene ledenvergadering 2004 6
In Haarlem begint de victorie!!! 8
Draaidrift en inspiratie 11
Veiligheid 14
Leunspaanbeschermer 14
Agenda 15
IN BEELD: Klaas Dikstaal (1926) 20
Het verbeteren van de draaieigenschappen van hout 22
Radius jubileum 24
Het tweede leven van een stopmes 26
Certificeren 27
Oud Hollands knikkerspel 28
Lidmaatschap 30
In dit nummer 30

Lidmaatschap

De kosten van het lidmaatschap bedragen € 22,50 per jaar voor 2003 (buitenland € 25,- per jaar), deze worden vooraf betaald. Wordt men na 1 juli van het lopende kalenderjaar lid, dan wordt men lid tot 31 december van het jaar volgend op dat van aanmelding. Men is lid van de vereniging eerst nadat zowel het inschrijfformulier als de inschrijf- en administratiekosten (€ 5,-) zijn ontvangen. Verzoeke adreswijzigingen tijdig door te geven aan de ledenadministratie. Deze zorgt voor verdere verspreiding hiervan.

Het lidmaatschap wordt stilzwijgend voortgezet, tenzij het lid tenminste 4 weken vóór het einde van het kalenderjaar schriftelijk aan de ledenadministratie bericht dat men het lidmaatschap wil beëindigen.

Colofon

Foto omslag: • Creative Collection.

Opmaak en Druk: Drukkerij Ter Burg, Alkmaar.

Direct **uit voorraad** leverbaar...

ruim 80 soorten **massief** hout

Klik op **www.af.nl** voor meer informatie

Abachi
Afzelia (Doussie)
Afrormosia
Amboina Wortel
Anigre
Andiroba
Appel
Azijnhout
Balsa
Bankirai
Berken
Bengé
Beuken wit
Beuken gestoomd
Boiré
Bruyere Wortelknollen
Bubinga
Ceder (loofhout)
Ceder (Florida)
Citroen
Cocos
Coromandel
Cocobolo
Ebben
Eiken Europees
Eiken Amerikaans
Elzen
Esdoorn (maple)
Esdoorn gemoest
Esdoorn riegel
Essen Europees

Essen Amerikaans
Fichte
Grenen Amerikaans
Gonçales Alves
Hickory
Hemlock
Iepen Amerikaans
Iepen Europees
Imbuya
Iroko
Ivoorhout
Jatoba
Kersen Amerikaans
Lariks
Letterhout
Limba
Linden Amerikaans
Linden Europees
Mahonie Sipo
Mahonie Honduras
Mahonie Sapeli
Makoré
Merantie
Merbau
Noot Amerikaans
Noot Europees
Noot Europees
gestoomd
Noot wortel
Oregon Pine
Olijfhout

Ovankol
Paardevlees
Padouk
Palissander
Madagascar
Palissander Honduras
Palissander Santos
Palissander Indisch
Palm Buxus
Pitch Pine
Parana Pine
Peren gestoomd
Peren Ingeelbomen
Pernambuco
Pitch Pine
Pokhout
Ramin
Rimpenhout
Ramin
Rode Meranti
Redwood
Robinia
Zebrano
Sitka Spruce
Steenbeuken
Taxus
Teak
Tulpen
Weymouth Den
Wengé
Zebrano

Zwarte Kabbes

In onze ruime voorraad kunnen wij op de ouderwetse manier bestekzoeken. Ook hebben wij een houthobby-zolder waar wij kleinere stukken hout verkopen. Een walhalla voor instrumentbouwers en houtdraaiers. De meeste stukken zijn al geschaafd en alles is per stuk geprijsd.

U bent welkom ons eens te bezoeken.

af

Arnhemse Fijnhouthandel
Driepoortenweg 12, 6827 BR Arnhem
tel: 026-3648435 fax: 026-3630309

NIEUW BIJ VDH

JET

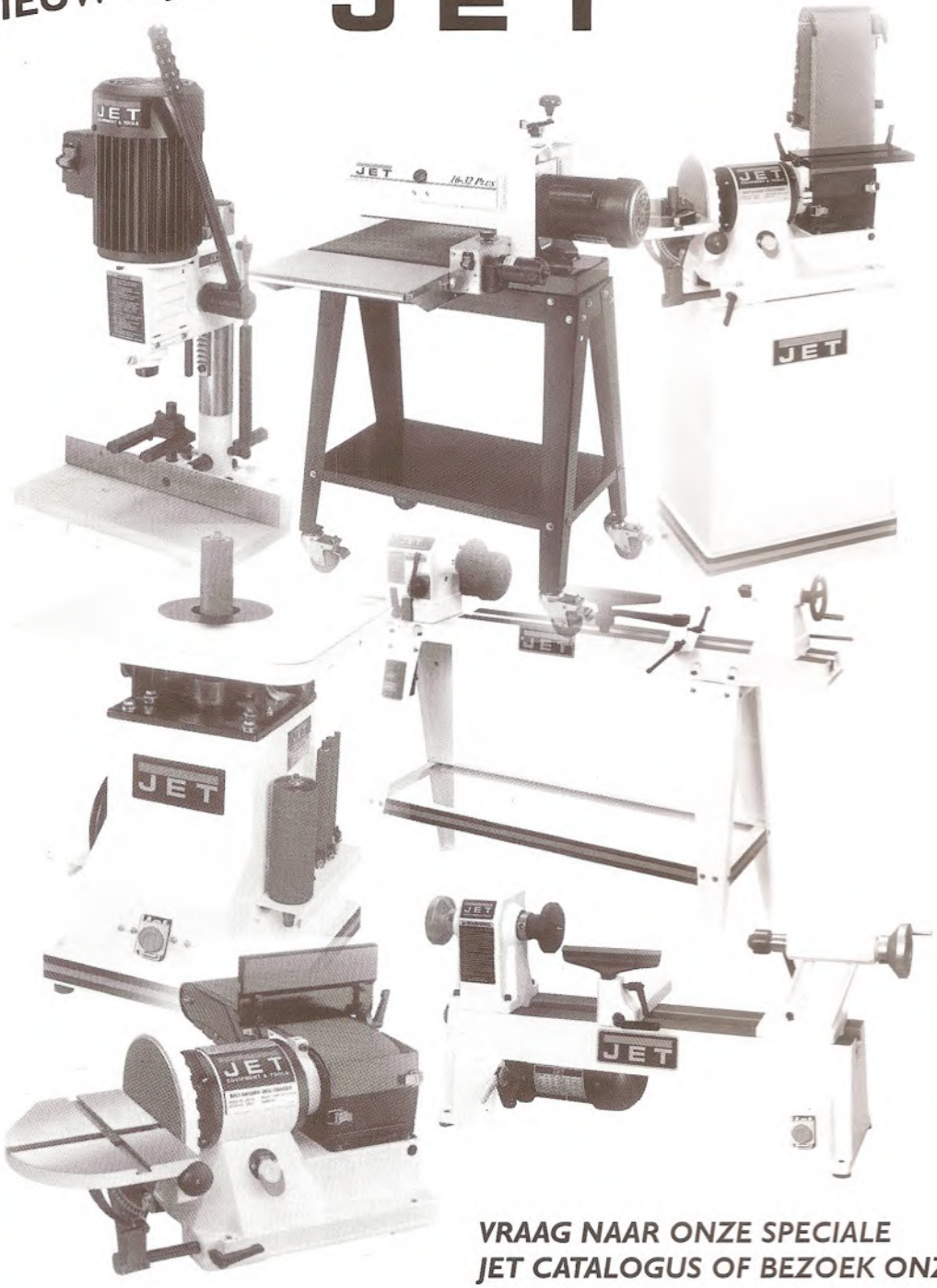

VRAAG NAAR ONZE SPECIALE JET CATALOGUS OF BEZOEK ONZE WEB-SITE WWW.VDHBV.NL

VDH

MACHINES & GEREEDSCHAPPEN B.V.

SHOWROOM: TEXASDREEF 8 • 3565 CL UTRECHT

TEL.: (030) 296 3270 • FAX: (030) 293 6600

INFO@VDHBV.NL • WWW.VDHBV.NL