26

AktieRadius

Uitgave van de Nederlandse Vereniging van Houtdraaiers

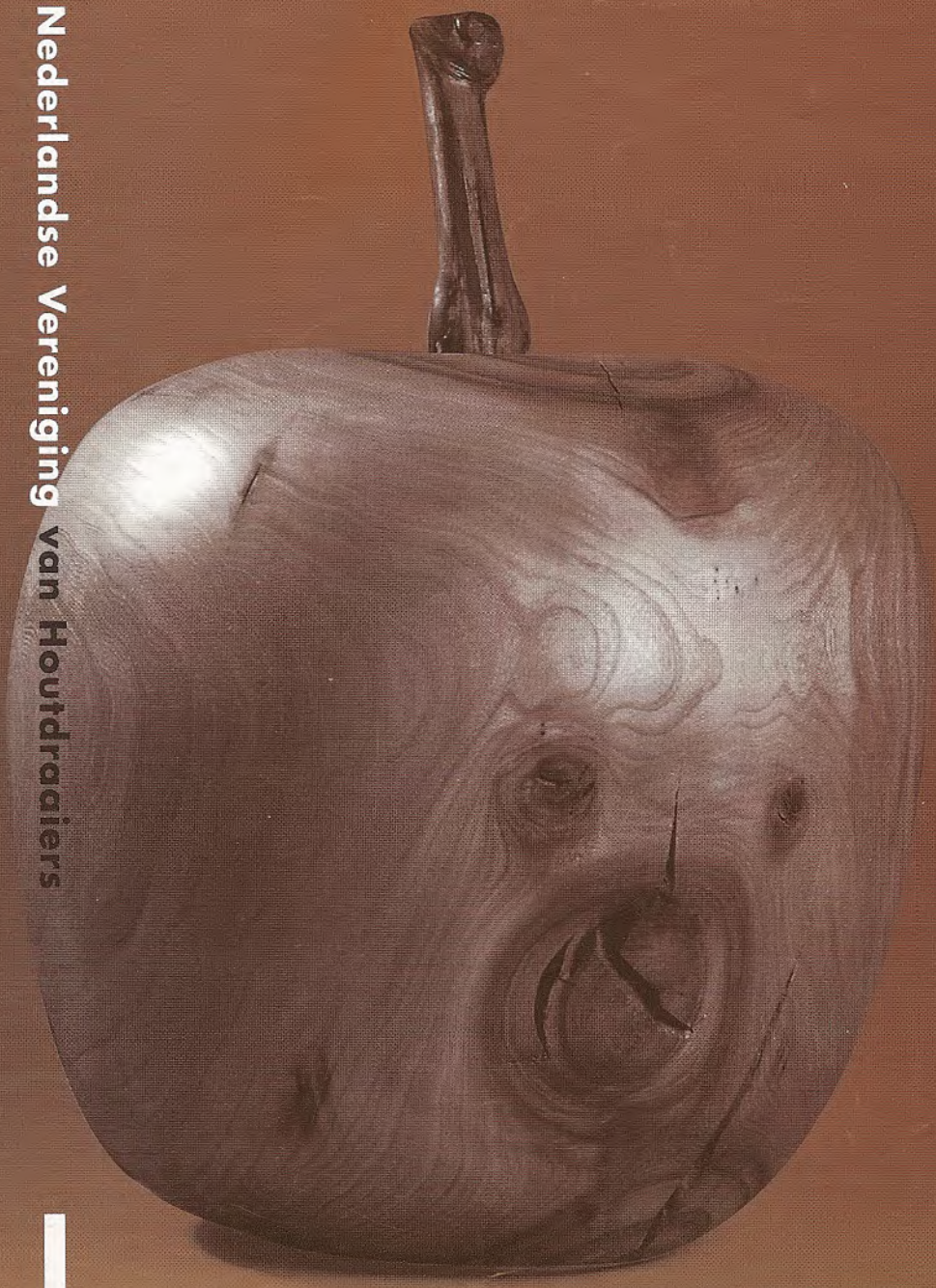

WAAR KIEST DE VORMGEVER IN HOUT UIT DE GROOTSTE COLLECTIE GEREEDSCHAPPEN?

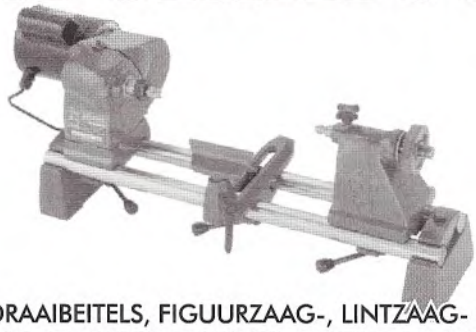

HOUTDRAAIBANKEN, DRAAIBEITELS, FIGUURZAAG-, LINTZAAG- EN CIRKELZAAGMACHINES, BOOR- EN FREESMACHINES, (NAT)SLIJPMACHINES...

CURSUSSEN, BOEKEN, TIJDSCHRIFTEN, VIDEO'S...

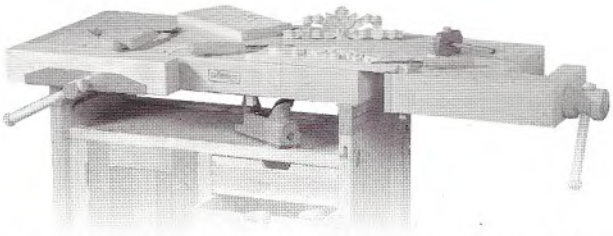

MEUBELMAKERSWERKBANKEN, DIAMANTSLIJP- EN WETSTENEN, BEELDHOUW- EN MEETGEREEDSCHAPPEN, GEREEDSCHAPPEN UIT JAPAN, ENGELAND, CANADA, ZWEDEN, EIGEN IMPORT...

* S'MAANDAGS GESLOTEN

BAPTIST

Naast de schouwburg

VOOR HOUTBEWERKERS

GEREEDSCHAP EN MACHINES

Eusebiusbinnensingel 5, 6811 BW, tel. 026-4451644, Fax. 026-4433167

Maak ook kennis met

E. Baptist ARNHEM

IJZERWAREN
GEREEDSCHAPPEN
MACHINES - BEVEILIGING

BEEKSTRAAT 70
TEL. 026-3512856 / FAX 026-4452266

Tijdschrift van de Nederlandse Vereniging van Houtdraaiers
7e Jaargang juni 2000 nr. 26

Van het bestuur

We hebben intussen onze ledenvergadering al weer achter ons. Een bijeenkomst waar we met enige tevredenheid op mogen terugzien. Niet alleen omdat de opkomst gelukkig heel veel beter was dan vorig jaar, maar vooral ook vanwege de goede sfeer. Voor mij werd dat vooral duidelijk doordat in de pauze een aantal mensen spontaan hielpen met het rondbrengen van koffie en thee.
Uit de reacties die ik zo van verschillende kanten heb gehoord en n.a.v. de kleine enquête bleek dat de opzet zoals we nu hadden gekozen in goede aarde viel. Dat een bijeenkomst waar meer is te doen dan alleen vergaderen wordt gewaardeerd was ook duidelijk af te leiden uit de levendige discussie die volgde op het verhaal dat Pierre Baptist heeft gehouden over opspanmethoden. Het is altijd weer boeiend te horen hoeveel mogelijkheden aan een draaibank zijn te realiseren. Misschien is dat ook wel één van de aantrekkelijke kanten aan het houtdraaien, dat er niet alleen maar die ene zaligmakende manier is, maar dat ieder die techniek kan oefenen waar hij/zij zich het beste bij thuis voelt en denkt het mooiste werkstuk mee te kunnen bereiken.
Bij de volgende vergadering zullen we zeker weer proberen om vooraf iets interessants te organiseren. Fijn dat er zoveel suggesties zijn aangedragen!
Ja en dan wat de vergadering zelf betreft. Ik was blij dat er een aantal goede besluiten uit zijn gekomen. Vooral ben ik blij dat het bestuur weer op sterkte is. Doordat Muck Douma lange tijd wegens ziekte verstek moest laten gaan was de behoefte aan versterking wel urgent geworden. Jammer dat Muck er ook deze vergadering nog niet bij kon zijn, waardoor we hem niet konden bedanken voor alles wat hij als bestuurslid heeft gedaan. Zoals afgesproken is dat intussen namens de Algemene Ledenvergadering wel schriftelijk gedaan.
Ons nieuwe bestuurslid, Harry de Vries, hebben we meteen aan het werk gezet. Zoals u weet zijn we bezig om onze administratie aan de eisen van deze computertijd aan te passen. Tot ons groot genoegen blijkt Harry daar verstand van te hebben. Zijn eerste opdracht is dus om met de secretaris en de penningmeester aan de slag te gaan om te zorgen dat we over een goed en onderling uitwisselbaar administratiesysteem kunnen beschikken. De eerste stappen zijn reeds gezet! Nadere mededelingen volgen.
Een ander belangrijk besluit, dat zeker merkbare gevolgen zal gaan krijgen, betreft onze Demodagen. We mogen gerust stellen dat de Demodagen naast ons blad voor velen het belangrijkste verenigingsgebeuren is. Het is daarom van het grootste belang er voor te zorgen dat deze Demodagen steeds weer van hoog niveau zijn. Ook dat zoveel mogelijk leden zich erbij betrokken kunnen voelen.
Ik denk dat we een belangrijke stap hebben gezet door af te spreken dat er van nu af aan een dag in het voorjaar komt met een werkstukthema en een dag in het najaar met een soort workshop-achtig karakter. Het is de bedoeling elk jaar vroegtijdig bekend te maken wat het thema voor de werkstuk-demodag wordt. De TC (TechnischeCommissie)zal daarover dan in ons blad het een en ander schrijven. We hopen dat in de regio's aan hetzelfde thema veel aandacht besteed zal worden. Op de Demodag kunnen dan werkstukken worden tentoon gesteld. Misschien is het zelfs wel mogelijk om daar een prijs(je) aan te verbinden. De DDC (DemoDagCommissie) is zich aan het beraden hoe op deze nieuwe afspraken in te spelen. De TC heeft in elk geval voor het najaar 2000 al een workshopthema. In overleg met de DDC zal een thema gekozen worden voor de Demodag voorjaar 2001. In ons volgende blad zult u daar zeker meer over kunnen lezen.

UITERSTE DATUM INLEVEREN KOPIJ IN 2000

- 1 AUGUSTUS 2000
- 1 NOVEMBER 2000

Wilt u ons uw kopij zo mogelijk ruim voor de uiterste inleverdatum toesturen. Dan heeft de redactie meer tijd de kopij te verwerken.

AGENDA

Betoverend Hout II

Onze tweede nationale houtdraaikunst-tentoonstelling zal worden gehouden van 28 augustus tot en met 6 oktober 2001 in het museum 'De Groote Societeit' in Tiel.
Om de herkenbaarheid groot te houden hebben wij gekozen voor Betoverend Hout II.
De tentoonstellingscommissie, wederom bestaande uit Aart van Toor en Peter van de Waal als leden en drs. Peter Schipper, de conservator van het museum, als voorzitter, beraadt zich nog over eventuele thema's, criteria, enz. Daarover zal in de volgende AktieRadius uitvoerig worden bericht. Wij hopen dat er weer veel leden zullen meedoen en zich nu al innerlijk voorbereiden. Vast staat wel dat het museum uitgaat van geheel nieuwe stukken die nog niet tentoongesteld zijn.
Gedurende de periode dat de tentoonstelling wordt gehouden, zal er ook Monumentendag zijn en zal ook het Fruitcorso plaatsvinden.

Fort Vechten

De Vereniging Houtrijk Nederland organiseert in oktober 2000 in Fort Vechten nabij Utrecht een tentoonstelling van houtbewerking in combinatie met een veiling van hout uit de regio (dé gelegenheid voor houtdraaiers om voor een redelijke prijs aan mooi hout te komen). Ook leden

Nieuws was ook de mededeling van Roel Schmidt dat er al vergevorderde plannen zijn voor een tentoonstelling in 2001, dit keer in een echt museum. Dat is dan toch maar voor elkaar gekomen mede dankzij het succes van de tentoonstelling in Culemborg.
Graag wil ik hier ook nog vermelden het idee om een boekje samen te stellen waarin elk RADIUS lid haar of zijn brandmerk kan laten opnemen. Ik denk dat het een heel goed idee is en dat latere generaties hier nog wel eens met dankbaarheid gebruik van zullen maken. En ook voor ons zelf is het niet zonder belang om op deze wijze je eigen brandmerk te deponeren en daarmee ook veilig te stellen. Voor meer informatie kan contact worden opgenomen met Roel Schmidt.
Ja, en dan was er natuurlijk onze reorganisatie. Een onderwerp wat gezien de levendige discussie intussen duidelijk tot leven is gekomen. Het heeft een heldere opdracht opgeleverd en daar wordt momenteel hard aan gewerkt. Voor de zomervakantie willen we in het bestuur de concepten die gemaakt moeten worden, rond hebben. Zoals het er nu naar uitziet, verwacht ik wel dat we dat zullen halen. In het volgende nummer van AktieRadius zal ik daar verslag over doen.
Ten slotte. Het bestuur wil graag in contact komen met twee of drie mensen die enig verstand hebben van boekhouden en of calculeren. Zo nu en dan doen zich vragen voor waarover we graag advies zouden willen krijgen. Het gaat dus niet om een permanente commissie of om bestuurstaken over te nemen, maar een kleine werkgroep die zich ad hoc op verzoek van het bestuur - al dan niet samen met de penningmeester - over een bepaalde vraag willen buigen en daar advies over kunnen uitbrengen. Wilt u zich beschikbaar stellen of eerst meer bijzonderheden weten, neem dan even contact met mij op (0573 - 251837).

Arnold van den Berg
Voorzitter

Van de redactie

Een nieuwe lente, een vertrouwd geluid: een nieuwe AktieRadius.
U herkent hem met één oogopslag aan dat fraai gedraaide appeltje, waarvan we - ook al staat dat natuurlijk in de kleine lettertjes van het colofon - graag nog eens uitdrukkelijk ver-

van RADIUS die de doelstellingen van Houtrijk Nederland onderschrijven – d.w.z. mens- en milieuvriendelijk produceren en hout uit de regio gebruiken – kunnen aan deze tentoonstelling deelnemen. Een groepspresentatie behoort ook tot de mogelijkheden. Voor deelname en/of nadere informatie kan men contact opnemen met Otto Koedijk (tel. 0575 – 564658) of Christiaan Jörg (tel. 030 – 2513684).

REGIONIEUWS

Regiobijeenkomsten Arnhem/Nijmegen
23 september
14 oktober
11 november

Regio 'De Gouwe Groep'
Regiobijeenkomsten in IJsclubgebouw, Leliestraat, Moordrecht.
21 september
2 november
14 december

Regiobijeenkomsten Haarlem
17 juni bij Pem Kalshoven
10 september bij Iet Feith
Aanvang van de bijeenkomsten 13.00 uur
RADIUSleden uit andere regio's, die eens een kijkje willen komen nemen, zijn van harte welkom!

Regiobijeenkomsten Haarlemmermeer
7 juli bij Klaas Dikstaal, Akerdijk 139, Badhoevedorp
8 september bij Henk Smit, Rijnsburgerweg 84, Oegstgeest
20 oktober bij Jan Braam, Kleiweg 15, Sassenheim
1 december bij Jan van der Ploeg, Kruidenschans 40, Voorhout
Aanvang bijeenkomsten 13.30 uur
Leden van andere regio's zijn op afspraak van harte welkom.

melden dat het een werkstuk is van Aart van Toor.
Hoe zorgvuldig wij ook in alle opzichten proberen te zijn, waar gedraaid wordt, vallen spaanders. En hoewel wij regelmatig proberen de balk in ons eigen oog te zien, daarbij ontgaat ons wel eens een spaander. In het vorige nummer was dat een heel grote: wij publiceerden met veel plezier een artikel over de originele hameractie, maar lieten na de naam te noemen van de initiatiefnemer van de actie, die tevens het artikel schreef en de foto voor ons maakte, Henk Wolf. Sorry, Henk!
In dit nummer worden weer allerlei voor houtdraaiers interessante technieken behandeld. Wij noemen het draaien van nat hout en de techniek van het omkeerdraaien. Nieuw in dit nummer zijn de ingezonden brieven. Muck Douma is er met zijn in het vorige nummer afgedrukt filosofietje in geslaagd heel wat pennen in beweging te krijgen. De redactiecommissie denkt, Muck kennende, dat zulks voor hem niet geheel onverwacht zal zijn. Wij vinden het in ieder geval een goede ontwikkeling dat AktieRadius op deze wijze ook een functie blijkt te kunnen hebben als communicatie- en discussiemedium tussen de leden. Wel zal iedereen duidelijk zijn, dat de redactie zich het recht voorbehoudt, om van geval tot geval te beslissen over plaatsing van ontvangen brieven: het belangrijkste criterium zal daarbij zijn of een brief interessant is en van belang voor alle lezers.
De redactiecommissie houdt zich behalve met redigeren en in elkaar zetten van uw lijfblad AktieRadius ook bezig met voorzichtige pogingen een website voor onze vereniging op te zetten. U vindt in dit nummer een oproep aan iedereen die op dit gebied kan en wil helpen; we zien graag uw reacties tegemoet.
Dat laatste geldt trouwens voor alles wat deze keer uw aandacht trekt. Het is voor de redactiecommissie heel plezierig om (positieve en negatieve) reacties, suggesties voor artikelen, artikelen, foto's en werktekeningen te ontvangen.
Onze ervaring is dat ieder contact met de lezers erg vruchtbaar is voor ons werk.
Tenslotte willen we nog een fout vermelden, die ons zeer spijt. In het eerste nummer van dit jaar is een advertentie van Christiaan Jörg afgedrukt die van lang geleden stamt en waarin vermeld staat dat zijn cursussen starten in februari/maart 1999. Hier is de grote zetduivel binnen geslopen die we in dit nummer weer recht zullen zetten met het plaatsen van de goede advertentie.

Redactiecommissie

Regio Lochem
Regiobijeenkomsten in Kunstlokaal 11, Borculo, bij Peter van de Waal
2 oktober, opdracht: het maken van een klok
27 november

Regio Noord
Regiobijeenkomsten bij De Wit, Provincialeweg 12, Kornhorn
23 september
25 november

Regio Noord-Holland-Noord
Regiobijeenkomsten in het recreatieterrein; Dienstencentrum Geestmerambacht
31 augustus
26 september
23 november

Regio Utrecht
De bijeenkomsten worden gehouden bij Fred Kanitz, Helsdingerachterweg 2, Vianen
Aanvang van de bijeenkomsten 14.00 uur
21 juni, opdracht: maak een bonbonschaaltje met deksel met een middellijn van omstreeks 20 cm.
6 september, opdracht: maak een kandelaar naar voorbeeld. Werktekening te verkrijgen bij Mees Visser, Welgelegenlaan 15, Driebergen, tel. 0343 – 516316
18 oktober
29 november

IN BEELD: Christiaan Jörg (1946)

Van meubelmaker via bouwkundig tekenaar tot houtdraaier

Na een beroepsopleiding aan de MTS bouwkunde, begon Christiaan Jörg aanvankelijk in Utrecht een eigen winkel: 'Maatwerk in Hout'. Via de meubelmakerij kwam hij zo'n kleine 30 jaar geleden in de houtdraaierij terecht. Het maken van kasten maakte plaats voor het maken van houten gebruiks- en siervormen en wandobjecten met behulp van de draaitechniek, enz.
Zijn opleiding in de bouwkunde en zijn ervaring in de meubelmakerij stelde hem in staat om, samen met zijn onlangs overleden vriend Wim van As, een droog- en impregneertechniek te ontwikkelen, waarbij het eindproduct niet meer krom trekt of scheurt. Daardoor werd het mogelijk o.a. bloemenvazen en drijfschalen (herinneren wij ons de drijfschaal op de tentoonstelling in Culemborg) te maken.
Bij Christiaan Jörg, Wim van As en collegae als Maria van Kesteren, Christine Langerhorst en Jan van Tol ontstonden via het ambacht ook kunstzinnige uitingen. In de zeventiger en tachtiger jaren stond het houtdraaiersambacht op een bijzonder hoog niveau en in groot aanzien. Christiaan hield exposities in musea, galerieën en op kunstmarkten, zoals in Galerie 'Kunst en Ambacht' in Bilthoven; Museum Klooster in Ter Apel; Galerie JA in Wassenaar; Openbare Bibliotheek en Receptie Eska in Utrecht; Showrooms Pastoe; Cultureel Centrum 't Zand, Maarssen; Heineken Galerij, Amsterdam; Natuur en Sculptuur; Kunstzaal Hoge Hees, Eersel, enz.
Ze waren een bron van inkomsten en vormden een stimulans voor vele andere draai(st)ers.

Natuur en filosofie
Na verloop van tijd kreeg de schoonheid van de natuur een steeds grotere invloed op Jörgs werk. "Hout is mooi, maar je kunt het nog mooier maken door te spelen met de structuur", zegt hij enthousiast en met overtuiging.
Praten met Christiaan Jörg is niet alleen praten met een professionele houtdraaier. Je krijgt het gevoel dat er iemand met een filosofische inslag tegenover je zit. Al filosoferende stelt hij:
"De boom als levensvorm staat dicht bij de mens, zodat bij de mens geldende - min of meer onbewuste - ervaringen als

MUTATIES LEDENLIJST

Nieuwe leden:

G.H.J. Boerhof, Dolderstraat 23, 8141 GJ Heino, 0572 – 392755, regio 2

P.J. Boonman, Mr. V.d. Bruggenstraat 5, 5142 AC Waalwijk, 0416 – 337662, regio 15

G.J. Brookhuis, Gravenesweg 19, 7591 NW Denekamp, 0541 – 351494, regio 6

A.W. van Dijk, Schutsboom 39, 5481 GL Schijndel, regio 4

B. Duitsman, Mispelbos 8, 5066 MB Moergestel

W. Epping, Roekenes 54, 3956 RS Leersum, 0343 – 451407, regio 21

M. Heystek, De Meer 4, 9161 DR Hollum, 0519 – 554310, regio 8

A.P. Jongeleen, Weerdingerkanaal ZZ 187, 7831 AL Nieuw Weerdinge, 0591 – 522014, regio 16

J. Klop, Frederik Hendrikstraat 17, 3341 ED Hendrik Ido Ambacht, 078 – 6812973, regio 20

H. Langkamp, Haaksbergerstraat 21, 7478 AC Diepenheim, 0547 – 351881, regio 6

L. de Leeuw, Hoofdstraat 37, 8723 BE Koudum, regio 8

W.F. Maayen, Beyerscheweg 88, 2821 NJ Stolwijk, 0182 – 516686, regio 10

P. Monster, Saturnusstraat 129, 3291 TL Strijen, 078 – 6742577, regio 20

J. Nijs, Dorpstraat 18, 6659 CD Wamel, 0487 – 501370, regio 3

W.G. van Oort, Zeisterweg 21, 3931 ME Woudenberg, 033 – 2861987, regio 21

Y.T.F. Paul, De Moestuin 6, 6891 CY Rozendaal Gld., 026 – 3613437, regio 3

L. Vos, Westerstraat 38, 1829 BP Oudorp, 072 – 5121020, regio 19

J. van Vreedendaal, Stad en Landschap 54, 2923 BN Krimpen a/d IJssel, 08180 – 550872, regio 20

sympathiek, koel, warm, geheimzinnig ook voor de boom van toepassing zijn. De ogenschijnlijke toevallige schoonheid van structuur is met vrij grote zekerheid in de natuur reeds te bepalen en wordt beïnvloed door de vorm van de doorsnijding van de jaarringen. Het samenspel van perfect oppervlak, sfeer, structuur en vorm leidt tot een compositie die een lust is voor het oog en voor de tastzin." Op basis van deze filosofie maakt hij in de eerste plaats VOELVORMEN. Hout heeft geleefd, en omdat dit leven zich uitdrukt in het hout, bezit het een dimensie meer dan andere materialen als staal, aluminium, kunststof. Vanuit deze extra dimensie kan men structuren, composities en vormen maken die specifiek aan hout gebonden zijn. Omdat de natuur zich niet op alle plaatsen van de boom herhaalt, is ieder werkstuk uniek. De plekken en vlekken in het hout, die eigenlijk afdrukken van het leven van de boom zijn, stollen aan het oppervlak van de boom waardoor de vorm weer dienstbaar wordt aan de boom.

De schoonheid van hout, een hoge graad van techniek wat betreft het snijdend draaien, de afwerking van vormen en de oppervlaktebewerking zijn kenmerken van Christiaans werk.

Opvatting over draaien

Christiaan stelt dat je bij het draaien moet snijden en niet schrapen. Dat je bij het draaien goed moet letten op de beweging van en in het hout. Bij het draaien is het naar zijn inzicht belangrijk vooraf een vorm te kiezen en deze op de bank te maken. Dus niet beginnen met draaien en onderweg pas bedenken wat het gaat worden.

De vorm die hij kiest, wordt mede bepaald door het soort hout dat hij in handen heeft. Bijvoorbeeld: bij notenhout kiest hij bij voorkeur voor robuuste vormen, voor fijne lichtzinnige vormen kiest hij licht hout (bijvoorbeeld: berken).

Beheersing

Vooral bij het toepassen van inlands hout is het mogelijk het proces vanaf het rooien van de boom tot aan het eindproduct te beheersen. Tenslotte is draaien maar 1/5 deel van het totale werk. De fasen in dit beheersingsproces zijn:

rooien → voorbereiden → drogen →
ontwerpen van de vorm → draaien →
oppervlakte bewerken → oppervlakte nabewerken

P. van de Wege, St. Annastraat 2, 4536 HH Terneuzen, 0115 – 694547, regio 23
L.H. van Wicheren, Saturnuslaan 58, 1702 BC Heerhugowaard, 072 – 5746297, regio 19

Correctie:
A.D.J. Bolink, Maartensdijklaan, 2582 BJ Den Haag, huisnr. is:483

Verhuisd:
P.C. Binnendijk, Herenhage 923, 8446 DV Heereveen naar Smelleken 20, 8446 KX Heereveen, telnr. ongewijzigd
K. Dijkema, Mercuriusstraat 20, 9933 EC Delfzijl naar Gerrit Raapstraat 21, 9902 EE Appingendam
S.P. Lourens, Dvorakhof 48, 1628 SZ Hoorn naar Stan Kentonhof 16, 1628 TP Hoorn, telnr. ongewijzigd
J. Morsink, Jhr. N. v. Rosenthallaan 17, 6861 ZA Oosterbeek naar Utrechtseweg 162 D, 6862 AT Oosterbeek, telnr. ongewijzigd
J.J.A. de Plaa, Malderburchtstraat, Nijmegen naar Geeresteinstraat 11 E, 6535 JT Nijmegen, 024 – 3540068

Overleden:
P. Tiemens, Ring 29, 3195 XB Pernis

Opgezegd:
J. Michels, Heidsepeelweg 37, 5813 AJ Ysselstein
G. Mooi, Origenesstraat 10, 7323 JP Apeldoorn
B. Stierman, Colenbranderstraat 97, 6921 ND Duiven

Het drogen van hout doet Jörg zelf. Hij heeft daartoe een eigen droogcabine, die lijkt op een saunacabine, ontwikkeld. Een brochure over drogen is bij hem te verkrijgen.
Zijn enthousiasme over het snijdend draaien met een guts kunnen we regelmatig op de demodagen zien. Bij hem ziet het draaien er heel eenvoudig uit. Door overdracht van zijn kennis via demonstraties en het geven van cursussen hoopt hij dat de kennis over het draaien voor de toekomst bewaard kan blijven en dat velen er net als hij op een veilige manier evenveel plezier aan beleven.

Roelof C. Schmidt, Everdingen

Omkeerdraaiwerk

Normaal gesproken hangt de kerstbal in de kerstboom. In dit geval zit de kerstboom in de kerstbal. Voor de bijeenkomst op 23 - 12 - 99 van de regiogroep in en rond Gouda (de Gouwe

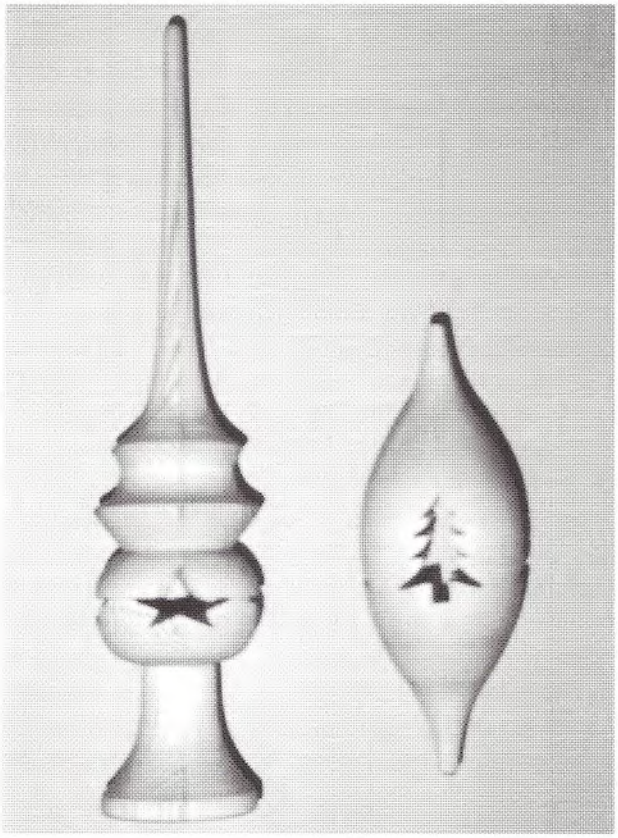

Figuur 1

Geen lid meer van RADIUS:
W. Bakker, Bretagnesingel 161, 6666 XW Heteren
A. de Bruyn, Oleander 3, 2671 NP Naaldwijk
G.Th.W v.d. Dam, Tarwestraat 1, 6842 CH Arnhem
J.G. Dinther, Hupsel 3, 5406 AS Uden
W. van Dommelen, Verbindingsweg 18, 7751 BB Dalen
J. Doodeman, Walingsdijk 115, 1645 RM Ursem
A. Faas, Rumkehof 35, 7555 NL Hengelo
A. Hymissen, Eksterweg 16, 3853 SH Ermelo
E.W.M. Maree, Opstalweg 2, 2671 LW Naaldwijk
R.F. Westerveld, Vonderstraat 101, 7419 BM Deventer

Attentie!
Wilt u verhuizingen en andere wijzigingen uitsluitend doorgeven aan de ledenadministratie van RADIUS:
H. de Vries, Krommedijk 4a,
7255 KT Hengelo (Gld)
E-mail: AH.deVries@inter.NL.net

VRAAG & AANBOD

Gevraagd: 1 elektromotor ca. 1/4 p.k., ca. 3000 toeren, voetuitvoering (dus geen flensuitvoering), geschikt voor 220 Volt 1 fase wisselstroom.
A.J. Lesman, Valeriusrondeel 279,
2902 CH Capelle a/d IJssel,
tel. 010 – 4587978.

Gevraagd: 'Het houtdraaiboek', geschreven door Joop Wolff, Uitgeverij Cantecleer 1987 ISBN 90213 0743 X. Een redelijke vergoeding is geen bezwaar.
K. van Riel, De Leeuwerik 55, 2761 SB Zevenhuizen, tel/fax 0180 – 633540.

groep) was het onderwerp 'Kerst'. Ik had toen een kerstboombal gemaakt en een piek voor de top van de kerstboom. De bal was 'versierd' met 4 kerstbomen en in de piek waren 4 sterren uitgespaard in het hout (zie figuur 1). Iedereen vroeg hoe ik dit gemaakt had en gelukkig had ik het werkstuk in onderdelen bij me om de bewerking te laten zien. De Engelse term voor deze manier van draaien is 'Inside-out Turning', vertaald: 'Binnenkant Buiten Draaien'. Wij houden hier de naam *omkeerdraaiwerk* aan, omdat die in sommige regio's al bekend is; er is al twee keer eerder in AktieRadius over geschreven. Op verzoek van één van de aanwezigen volgt hieronder een beschrijving.

Wat is omkeerdraaiwerk?
In het kort komt deze techniek op het volgende neer: omkeerdraaiwerk is een draaitechniek waarbij je werkt met losse delen hout, die je in twee (of meer) draaigangen tot één eindwerkstuk verwerkt. De losse delen hout lijm je tijdelijk aan elkaar met papier op het lijmvlak. Na een eerste bewerking van de buitenkant (eerste draaigang) ga je de delen scheiden, verwisselen van plaats en definitief aan elkaar lijmen voor de einddraaigang.
Een andere manier is om uit te gaan van een vierkant balkje en de eerste draaigang uit te voeren. Dan het balkje zuiver in vier delen zagen, aan elkaar lijmen en dan de tweede draaigang uitvoeren. Nog mooier is het vierkante balkje vóór de eerste draaigang in vier delen te zagen, met papier omgekeerd aan elkaar te lijmen, en voor de tweede draaigang de delen weer in de oorspronkelijke vorm aan elkaar te lijmen. Het voordeel hiervan is dat de jaarringen dan precies in elkaars verlengde lopen.

Hoe ziet omkeerdraaiwerk er in een werkstuk uit?
Als voorbeeld wordt besproken het maken van een holle cilinder met ruitvormige gaatjes aan de cilinderoppervlakte. Dit werkstuk kun je maken in twee draaigangen. Voor de eerste draaigang lijm je krantenpapier tussen de lijmvlakken. Voor de tweede draaigang lijm je de delen definitief aan elkaar.
- Ga uit van een vierkante lat van 20 x 20 mm.
- Werk heel precies om een goed resultaat te bereiken.
- Lees eerst het artikel in zijn geheel door voor je eraan gaat beginnen.

Gevraagd: Ervaringen van linkshandige houtdraaiers.

Ik ben een beginnende linkshandige houtdraaier en op zoek naar een goede draaibank. Welke andere linkshandige draaier heeft ervaring met een bank en kan mij van advies dienen? (Ik beschik niet over krachtstroom). Tevens graag reacties van draaiers in het bezit van of ervaring met de Nova 3000.

Henriëtte van Alteren, Zuidereinde 101, 1243 KN 's Graveland, tel. 035 – 6562663.

Gevraagd: Ervaringen met de Exocet-beitel

In een volgende uitgave van AktieRadius willen we de Exocet-beitel bespreken. Wie heeft ervaring met deze beitel? Wie wil meewerken aan deze publicatie? Gaarne uw reacties naar; René Wetzels, Sportlaan 4, 7491 DG Delden.

E-mail: r.wetzels@hetnet.nl

Bewerkingsvolgorde

1 Zaag van de lat vier stukken van gelijke lengte (bijv. 100 mm).
2 Lijm twee stukken met de lange zijde tegen elkaar met een laag krantenpapier ertussen. Herhaal dit voor de andere twee stukken. Let er bij het lijmen op dat de jaarringen na de tweede draaigang zoveel mogelijk in elkaars verlengde lopen. Gebruik niet te weinig lijm, en klem niet te hard. De verlijming moet later gemakkelijk loslaten om beschadiging van het hout te voorkomen.
3 Na het harden van de lijm ga je de twee gelijmde delen met hun breedste vlakken tegen elkaar lijmen. Als je nu tegen de kopse kant kijkt zie je een vierkant, verdeeld in vier kleine vierkantjes (figuur 2, doorsnede A - A).
4 Als de lijm is uitgehard zet je dit stuk tussen de centers. De centerpunten moeten exact in het midden zitten (dus op de snijvlakken van de vierkanten).
5 Nu ga je een V-groef draaien in het midden van de lengte. Maak de V-groef onder hoeken van 45 graden. Je bent eigenlijk bezig twee kegels te draaien met tophoeken van 90 graden. De bodem van de groef mag geen grotere

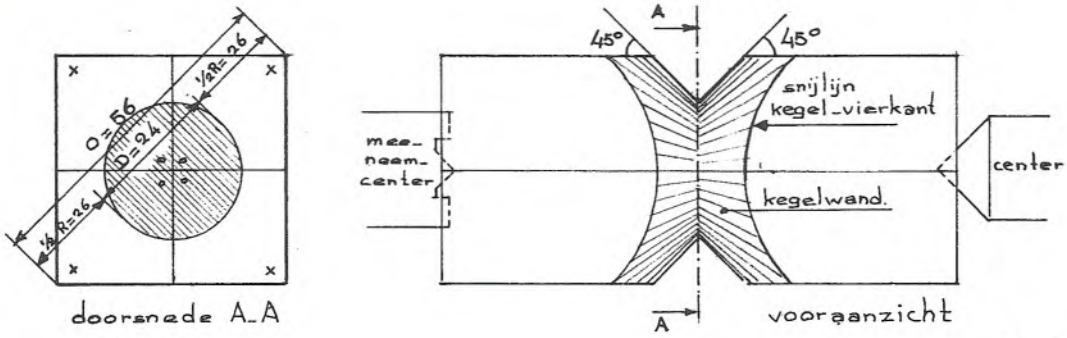

Figuur 2

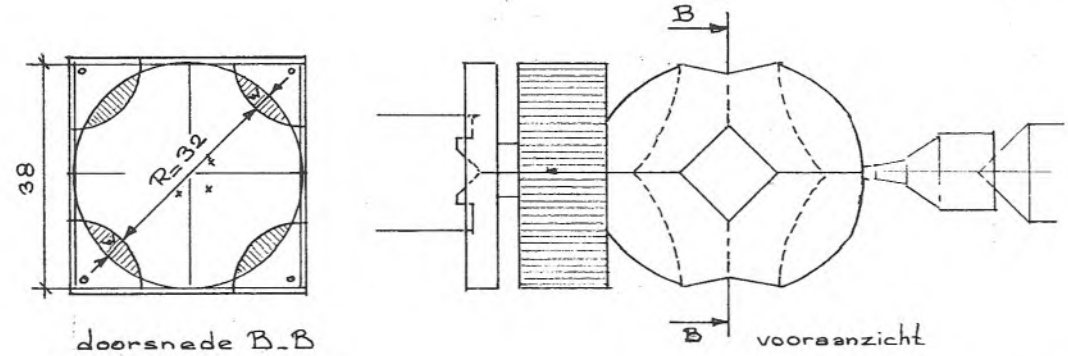

Figuur 3

Oproep van de Ierse Houtdraaiers Vereniging

De Ierse Houtdraaiers Vereniging roept houtdraaiers op om kandelaars te draaien: een kandelaar voor elk van de 3500 slachtoffers die vielen in de strijd in Noord-Ierland. Voor Internet gebruikers is op www.irishwoodturnersguild.com meer informatie te vinden. Wie wil hier aan meewerken? Ook indien u meer informatie wilt, neem contact op met René Wetzels, Delden, tel. 074 –3765321,
E-mail: r.wetzels@hetnet.nl

Oproep: De redactie van AktieRadius is zich aan het oriënteren over de mogelijkheden om voor RADIUS een WEBSITE op te zetten.

Mensen met ervaring op dit gebied die daarbij met raad en/of daad kunnen en willen helpen, worden verzocht daarover contact op te nemen met René Wetzels van de redactie. E-mail adres r.wetzels@hetnet.nl

VEILIGHEID VOOR BEGINNERS 1

Een beginnend houtdraaier moet naast het hebben van hout, machines en gereedschappen ook doordrongen zijn van de noodzaak van veiligheid: bij de omgang met scherpe en draaiende voorwerpen ligt er voortdurend een ongeluksduveltje op de loer! De ene beginner heeft meer kennis van en ervaring met het veiligheidsaspect dan de ander, maar geen enkele draaier kan zich veroorloven te denken, dat hem geen ongelukken zullen overkomen.

De eerste handeling is meestal, dat bijv. bank of lintzaag uit doos of krat gehaald moet worden en worden opgesteld.

Laat dat een leverancier of de vorige eigenaar doen; laat hem zorgen, dat alle onderdelen goed geborgd op hun plaats komen en vraag zo mogelijk om een eerste demonstratie. Kijk goed wat hij allemaal doet!

diameter hebben dan 24 mm (zie bepaling wanddikte). Draai de scherpe kanten van de rest van het vierkante hout er niet af. Op de grens van de kegel met het vierkant ontstaat een gebogen lijn (zie figuur 2 vooraanzicht).

6 Splijt het werkstuk nu over de lijmnaden in de oorspronkelijke vier vierkante blokjes.

7 Draai de blokjes 180 graden om de lengteas, zodat de kruisjes en puntjes van plaats verwisselen.(zie figuur 3 doorsnede B - B). De blanke kanten zitten nu allemaal aan de binnenkant tegen elkaar en aan de buitenzijde kijk je tegen de vlakken aan die verlijmd zijn geweest. Dit nu is de truc van omkeerdraaiwerk, de uitgedraaide V-groef vormt nu aan de binnenkant een holte. Je ziet een ruitvormig gaatje op de vlakken verschijnen (zie figuur 3 vooraanzicht).

8 Lijm de blokjes tegen elkaar tot een vierkant, nu echter zonder krantenpapier. Werk heel precies zodat de opening een zuivere ruitvorm is.

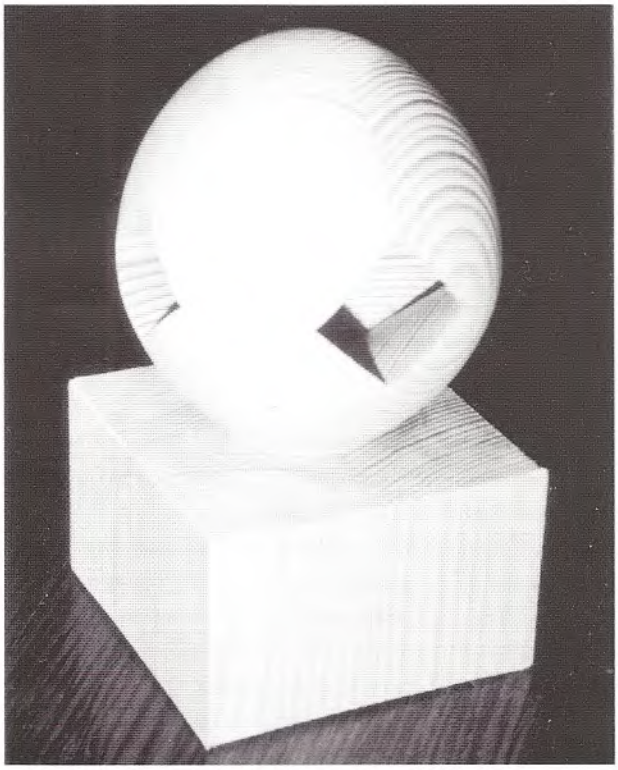

Figuur 4

9 Zet na het uitharden/drogen van de lijm het werkstuk tussen de centers. Centreer ook hier weer heel precies, en draai het dan in de gewenste vorm. De gewenste vorm kan

Afhankelijk van de voorkennis kan meer voorlichting nodig zijn, of toezicht op de eerste eigen pogingen.
Omdat het werken aan de binnenkant van een kom of vaas riskanter is dan aan de buitenkant van een werkstuk, is het verstandig te beginnen met het draaien van enkele standaardvormen aan de buitenkant van een balkje, dat tussen de centers is gespannen. Draai eerst het balkje rond en dan de V-groef, spitse band, holle of bolle vorm of een ojief.
Flink wat oefeningen aan deze vormen met afsteekbeitel, vlakke draaibeitel en tenslotte ook de guts zijn een goede investering voor later. U zult daar vast uw eerste 'hap' tegen komen en als dat gebeurt, kijk dan goed welke verkeerde beitelstand daarvan de veroorzaker was.

Ir. J.J.van der Veen

REACTIES VAN LEZERS

Beste Muck en andere houtfans,
Inderdaad moet je als rechtgeaarde houtdraaier kunnen draaien wat je gepland hebt, maar vergeet daarnaast niet óók te improviseren om uw fantasie te stimuleren en faalangst te voorkomen (faalangst = angst voor mislukken)
In het laatste geval gaat u nooit uit van een tekening maar voelt u de bewegingen van uw draaigereedschap en let u vooral op de contouren (omtrekken) van uw werkstuk en de tekening in het hout tengevolge van de jaarringen en de wijze van gezaagd zijn van het hout.
Draaien wat je getekend hebt tot in de perfektie oefent hand en oog, improviseren maakt het hart gezond en de ziel in je werkstuk wakker.

Groetjes Leonore Kempenhave

een cilinder zijn, een bol of eivorm, of een combinatie van eivorm en vierkant (figuur 4). In plaats van de V-groef kun je ook veel andere vormen kiezen. Zoals ik in het begin schreef, kan het eindresultaat ook een kerstboompje opleveren of een prachtige kaarsenstandaard, zoals die welke werd gemaakt door Gert Groenendijk (figuur 5).

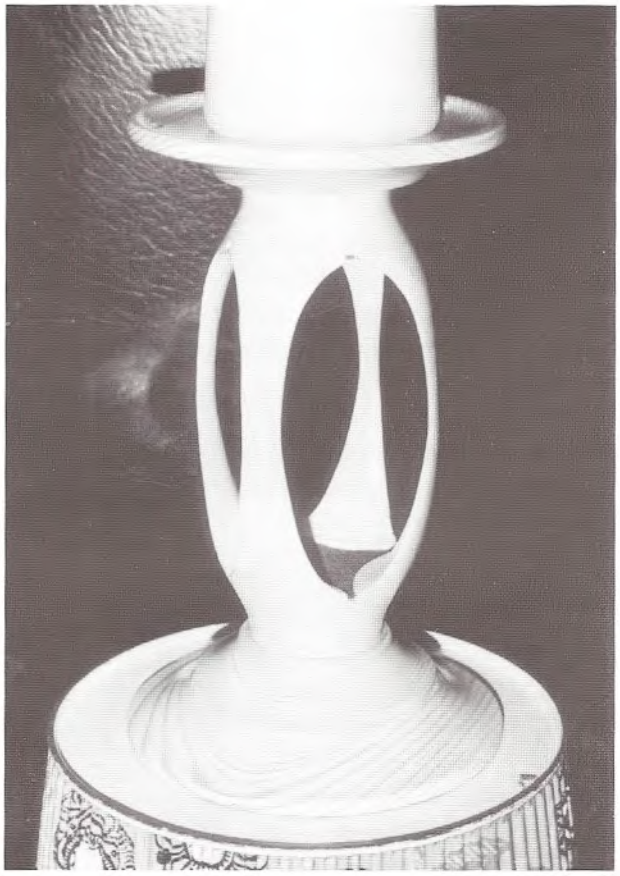

Figuur 5

De wanddikte
Nu volgt een berekening voor latjes van 20 mm vierkant waarbij van te voren de wanddikte is vastgesteld op 3 mm. De berekeningswijze kan voor elke houtafmeting en voor een andere wanddikte aangepast worden. (zie figuren 2 en 3).
- Een vierkant van 2 x 20 mm heeft een overhoekse maat O van 40 x $\sqrt{2}$ = 56 mm ($\sqrt{2}$ = 1,41) (figuur 2 doorsnede A - A).
- De overblijvende diameter van de cilinder zal, bij zuiver werken, waarschijnlijk 38 mm worden. Willen we een wanddikte W overhouden van 3 mm dan wordt R 38 - 3 - 3 = 32 mm (zie figuur 3 doorsnede B - B).

Een ander filosofie-tje

De in AktieRadius nr. 25 door Muck Douma uitgewerkte filosofie is zeker een bijdrage tot verdere discussie. Zijn uitgewerkte filosofie is kenmerkend voor die van een ambachtsman. Er moet vooraf duidelijk zijn wat we gaan draaien, er moet een tekening zijn als basis voor het draaien. Voorwaar een methodiek die gebaseerd is op techniek. Deze techniek laat zich moeilijk toepassen voor enige creativiteit, voor de heerlijke ontdekkingsreis met het hout en de worsteling met het hout dat op de bank staat. Laat weinig ruimte om te experimenteren onderweg. Laat ook vaak weinig ruimte om onderweg te veranderen omdat men al draaiende ontdekt dat er iets veel mooiers in het hout is dan we vooraf dachten. Het is juist dit proces dat het houtdraaien voor mij zo spannend maakt. Het maakt voor mij ook niets uit of het hout waar ik mee werk of het product dat ik maak volmaakt is, er mogen, ja er moeten zelfs onvolkomenheden in het hout tot uitdrukking komen, het mag gescheurd zijn, er mogen gaten inzitten. Dan pas komt de natuur te voorschijn. Daarom houtdraaien dus ook zonder tekening, zonder precies vooraf te weten wat het precies gaat worden, maar avonturen. Het gaat daarbij dan niet om vakmanschap. Voorwaarde is wel dat men het vak draaien beheerst.

Roelof C. Schmidt, Everdingen

Reactie op artikel over ovaal draaien

Er bestaat een website speciaal over dit onderwerp: http:\\personal.u-net.com/~newton
Dit is een Engelse website met gegevens en enkele afbeeldingen van werkstukken en gebruikte machines.
Hierbij nog een tip, die overigens alleen geldt voor een plat vlak:
Als je een cilinder scheef doorsnijdt, krijg je ook een ellips. Als je dus een plak(je) hout

- De diameter D die moet blijven staan na de eerste draaigang wordt dan 56 - 32 = 24 mm. Deze maat kun je, tijdens het draaien, meten met een passer of schuifmaat. Maak je deze maat D groter dan wordt de wanddikte groter en omgekeerd (zie figuur 2, doorsnede A - A).

Bronnen

In boeken komt weinig voor over omkeerdraaiwerk. In AktieRadius nr.19 pagina 12 staat een artikel van Henk Wolf uit Vaassen met een prachtig werkstuk. In AktieRadius nr. 21 een mooi kunststuk van Wim de Bruijn uit Maarssen. Op de Demodag in Krommenie was ook het nodige te zien en meerdere regio's zijn er mee bezig geweest.
Voor internetters: http://home.vicnet.au/-pwguild/ Kijk bij 'projects' naar de twee artikelen 'Inside Outside Turning' en 'More Inside Outside Turning'. Nog een engelse website; http://www.personal.u-net.com/~newton Op deze website staat een aantal gegevens en afbeeldingen van werken en machines. Ook zijn er links naar andere sites.

Bert Rosbach Rotterdam (concept)
Jos Toussant en Ab Strijker Technische Commissie: Aanvulling tekst, foto's en tekenwerk.

Bewerken van vers hout

Om hout te kunnen draaien moet het daar wel voor geschikt zijn. Als we wel eens een stammetje op de kop getikt hebben, wordt meestal de stam door het hart gezaagd om hem daarna te laten drogen. Dit betekent dat we met een kleiner stuk hout zullen gaan draaien, of we moeten de delen na het drogen weer samenlijmen als we een groot werkstuk willen draaien.
Een lid van RADIUS maakt grote werkstukken (zgn. ornamenten) en gaat van hele stammen uit die hij vrij nat verwerkt, zonder dat er later krimpscheuren optreden.
De Technische Commissie-leden Ies van der Wardt en Jos Toussaint zijn op bezoek geweest bij Jan Pierik om de door hem empirisch ontwikkelde methode te bekijken.
Jan Pierik heeft zich toegelegd op grote werkstukken, zgn. ornamenten. De houtsoorten die hij het meest verwerkt zijn: iep, esdoorn, els en linde. Op zijn zeer zware draaibank wordt een stammetje van ca. 33 cm diameter bij een lengte van ca. 85 cm opgespannen met een gewicht van ca. 60 kg.

tussen 2 lagen papier onder een hoek in een schuin doorgezaagde balk zet, deze balk (met plak(je) tot een cilinder draait en de zaak splijt op de papiervlakken, dan heb je een perfect ellipsvormig plak(je) hout.

Bert Rosbach, Rotterdam

Na een voorlopige vormgeving (met enige overmaat) blijft er een werkstuk (bijv. een zuil) over van ca. 27 kg. Deze wordt voorzichtig enige weken licht gedroogd. Als de ervaring aangeeft dat het voldoende droog is, wordt de volgende behandeling gedaan.

Voor deze behandeling is een stevig vat, afsluitbaar met een deksel met knevelsluiting, met een diameter van ca. 35 cm en een hoogte van ca. 90 cm (inhoud ca. 85 l.) nodig. Het deksel is voorzien van een luchtaansluiting en een barometer.

Het werkstuk wordt in dit vat geplaatst waarna het vat met (koude) gekookte lijnolie wordt gevuld tot ca. 5 cm. van de bovenrand. Hierna wordt de deksel gesloten en luchtdruk van 8 bar op de aansluiting in het deksel gezet. Deze druk blijft ca. 24 uur op het vat staan. De lijnolie dringt gedurende deze tijd in het hout.

K&S

Houtdraaierij met werkplaats en showroom

Houtdraaibank:	Hager, Scheppach, Killinger, Elektra, Woodfast
Houtdraaibeitels:	Crown-HSS, Addis-HSS
Draaibankklem:	Nova, Vicmarc
Houtdraaicursussen:	6 verschillende houtdraaibanken voor beginners en gevorderden Vakkundige slijpstenen voor houtdraaibeitels, kopieerstaal, schuurpapier, meetapparatuur, oppervlaktebehandeling, dokumentatiemateriaal, video's en accessoires.

Info: K. Schulte, Kordestraat 31, 49744 Gr. Hesepe, Duitsland, tel. +49(0)5937/913234
fax: +49(0)5937/913233

Werkplaatsadres:
Ferienhof Brüning, Landwehr 64, 49716 Meppen (Nödike), tel: +49 (0) 5931/912719. Afstand van Emmen naar Meppen ca. 30 km.

Openingstijden:
's maandags 16.30 - 19.00 uur, de eerste zaterdag van de maand 10.00 - 15.00 op afspraak.

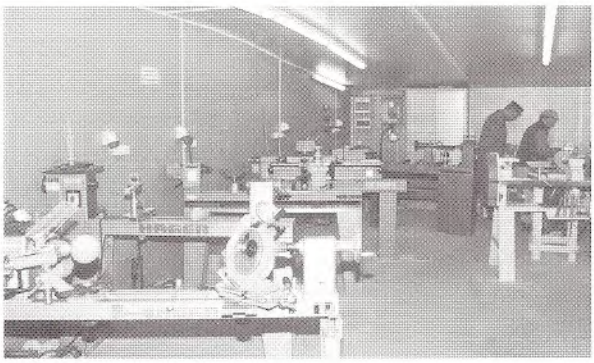

Als na 24 uur het werkstuk eruit wordt gehaald, blijkt er ca. 4 l. lijnolie in het werkstuk te zijn gedrongen. Nu komt er een periode van rust. Het werkstuk wordt ca. 1 jaar gedroogd. Het aanwezige vocht kan heel langzaam uit het hout verdwijnen zonder dat krimpscheuren ontstaan. Na een jaar zorgzaam drogen is er 7 liter vocht (25-30%) uitgegaan, zodat er een zuil overblijft van 22 kg.
Hierna wordt de zuil op de eindmaten afgedraaid en afgewerkt met bijenwas.
Ervaring kan men alleen maar verkrijgen door te experimenteren, zegt Jan Pierik. Als iemand ervaring heeft met andere oliën of systemen is hij daarin zeer geïnteresseerd.
Wilt u meer weten over zijn manier van werken, dan is hij bereid u daarover te informeren.

Jan Pierik
Nieuwe Deventerweg 70, 8014 AJ Zwolle, tel. 038 – 4650241

Boekbespreking

Titel: Houtdraaien techniek en projecten
Auteur: Phil Irons
Uitgever: Cantecleer, maart 2000.
Isbn: 90 213 2897 6
Prijs *f* 49,90

Onder bovenstaande titel heeft Phil Irons een opmerkelijk houtdraaiboek samengesteld. Het boek opent met een inleiding waarin bijzondere gedraaide voorwerpen worden getoond, gevolgd door een beschrijving van een soort droomwerkplaats, gereedschap, houtsoorten, veiligheidsadviezen en, vrij ongebruikelijk, een gebruiksaanwijzing van het boek. Vanaf dat punt namelijk biedt de spiraalrug plaats aan twee boeken met ongeveer honderd pagina's boven elkaar. Het onderste voor de techniek, het andere voor projecten. Bij de tekst van de projecten wordt verwezen naar de pagina's in het techniekboek. Aldus kunnen boven en onder relevante stukken met elkaar worden gecombineerd.
Het techniekboek behandelt in vogelvlucht een veelheid aan onderwerpen, beginnend met het gebruik van ketting- en lintzaag, slijpen, wetten en het aanzetten van schrapers. Na het opspannen komt het gebruik van enkele basistypen beitels aan de orde, waarbij zelfs (summiere) aanwijzingen worden gegeven waarmee beginners wat kunnen. In die tekst wordt ook getoond wat de oorzaken van happers en spiralen kunnen zijn. Voor het uitdraaien van potten en vazen van kops hout laat Irons zien hoe daarbij een schraper kan worden gebruikt en bij het draaien van schalen hoe kan worden omgegaan met een systeem waarmee houtbesparend een set schalen uit één blok kan worden gemaakt. Dit boek besluit met een relatief uitgebreid stuk over afwerken, glad of met een structuur, olie of was, wel of niet kleuren.
Het boek met de projecten bespreekt het maken van een aantal voorwerpen waarmee de techniek zich goed laat oefenen. Die beginnen eenvoudig met een trekknop en een deegroller, maar worden snel moeilijker met lange dunne dingen als een roerstaaf en een spatel. Bij paddestoelen, tollen, doosjes e.d. wordt en passant het eenzijdig opspannen besproken, gevolgd door (dwars opgespannen) schalen, en (kopshouten) vazen.
Het boek sluit af met een galerie (over de volle hoogte van het boek), waarin voorwerpen van bekende houtdraaiers worden getoond. Met dit veelomvattende boek laat Phil Irons de lezer kennis maken met een groot aantal aspecten op het gebied van houtdraaien, zowel de technische als de kunstzinnige. Hoewel dit

CURSUS SNIJDEND HOUTDRAAIEN
door
Christiaan Jörg

Kennismakingscursus:
4 lessen van 4 uur. In groepjes van 3 personen word je op een spoor gezet dat leidt tot een op veilige en plezierige manier van creatief houtdraaien.

Basistechniek I:
8 lessen van 4 uur. Je leert werken met de guts, draaien tussen de centers en voor de kop. Tevens is er ruime aandacht voor zaken als drogen, slijpen, materiaalkennis, veiligheid enz.

Basistechniek II:
8 lessen van 4 uur. Voor draaiers met ervaring achter de bank, die zich alsnog het snijden met een guts meester willen maken. Met voornamelijk het afleren van verkeerde gewoontes en het aanleren van snijdtechnieken tussen de centers en voor de kop. Ook is er ruime aandacht voor drogen, slijpen, materiaalkennis, veiligheid enz.

Snijden tussen de centers:
4 lessen van 4 uur. Snijden tussen de centers van vierkant naar rond, basisvormen, poten, eierdopjes, kandelaars, lampen en bekers enz.

Schalen draaien:
4 lessen van 4 uur. Bekwamen in het snijden van in- en uitwendige vormen voor de kop (tafelkandelaren, gebakstellen, platte en kopse schalen en kommen).

C.J. privé:
Individuele begeleiding voor specifieke problemen à f. 80,- per uur.

Aanvang cursussen: in overleg.
Alle cursussen worden gegeven in groepjes van 3 personen.
Kosten: f. 350,- per periode van 4 X 4 uur, incl.BTW en oefenmateriaal. Het thuis oefenen en in de praktijk brengen van het geleerde is een must! Samenstelling van de groep in overleg.

N.B. Snijden tussen de centers en schalen draaien alleen mogelijk na Basistechniek I of II, of na gebleken handvaardigheid en ervaring.

Inschrijfformulier verkrijgbaar bij
Christiaan Jörg,
Wolter Heukelslaan 6,
3581 SP Utrecht

Wilt u eerst informatie bel of fax gerust.
Tel/fax 030 2513684

IK ZAL HANDHAVEN KWALITEIT

Handelsbedrijf
Chr. de Leeuw & Zonen

Achterweg 57, 4124 AE Hagestein
tel. 0347-351255
fax. 0347-351224

Handgereedschap en Machines
voor de hout- en metaalbewerker
leverancier van
o.a. Nooitgedagt en Record

Houtdraaierij J.F. Kramer
in Utrecht
is verhuisd naar de
Von Lippe Biesterfeldstraat 13
5323 VA Utrecht
tel. 030-2340610
fax 030-2304657
Als u in de buurt bent,
voel u dan
WELKOM
voor een bezoek aan de
Mooiste Houtdraaierij
van heel Nederland
(Maar bel even van tevoren)

Dan kunt u meteen zien waar al die mooie
Houtdraaicursussen
worden gegeven, en het
Beste Gereedschap
wordt verkocht!

boek wel aanknopingspuntjes biedt voor de beginnende houtdraaier is het naar mijn mening voor hen niet het ultieme boek om mee te beginnen. Heeft men een aantal basisvaardigheden in huis dan kan dit boek beslist een geschikte leidraad zijn om deze vaardigheden verder uit te bouwen. Kan zijn, want bij de vertaling naar het Nederlands zijn er hinderlijk veel fouten gemaakt. Dat er naast een elektrische kettingzaag ook een op gas wordt vermeld waar een motorzaag wordt bedoeld, is te doorzien. Erger is dat *wet-stone grinding* is vertaald met 'wetten' in plaats van 'slijpen d.m.v. een natte slijpsteen', en *honing* met 'aanzetten' waar 'wetten' op zijn plaats zou zijn. Of wat te denken van de vertaling van *end grain* in 'dwarshout' bij de projecten en in 'eindnerf' bij de techniek. En dit waren niet de enige fouten; de veelheid ervan maakt het boek nog minder geschikt voor beginners omdat die helemaal van toeten noch blazen weten. Jammer, want Cantecleer kent mensen met wier hulp ze deze fouten hadden kunnen voorkomen.

Ik ben voornemens Cantecleer een lijst te verschaffen waarin alle fouten worden opgesomd en verbeterd, met het voorstel deze lijst als *errata* mee te verspreiden. Aan diegenen die in deze lijst geïnteresseerd zijn, bied ik aan die toe te sturen als ze mij een aan henzelf geadresseerde en als brief gefrankeerde envelop toesturen met linksboven de vermelding "errata".

Gerard Gaasbeek

Houtinfo: Eikenhout

Eikenhout, de meest bekende hardhoutsoort die we kennen. We onderscheiden vele soorten eiken in Europa: Frans, Slavonisch en Spessart zijn wel de bekendste. Maar ook Amerikaans rood en wit eiken komt in Europa voor. In de 60-er en 70-er jaren is er nog al wat Japans eiken geïmporteerd, vrij zacht met een fijne nerf en groeiringen. Maar het is bijna niet meer beschikbaar. Het Amerikaanse rood eiken is grover dan het gemiddelde eiken; de hiervan gemaakte meubels werden meestal gebeitst. Het heeft open vaten (er zitten geen thyllen in). Hierdoor is het ongeschikt voor wijnvaten, want die lopen leeg, en dat is zonde van het hout want Amerikaans rood eikenhout is duurder dan rode wijn. Ook is het minder duurzaam, maar wel weer goed te impregneren. Amerikaans wit eiken komt qua structuur het Europese eikenhout het meest nabij.
Eiken is wat moeilijker te draaien door de open nerf en het verschil in hardheid binnen een jaarring. Ook de verschillen binnen een groeigebied spelen een grote rol.
Voor het drogen van inlands eikenhout neemt u een stam en laat het op de gewenste dikte zagen bij een zagerij. Uit de zon laten drogen door de delen op latten te leggen en geduld te hebben. Als maatstaf geldt: een jaar per 2 cm dikte per zijde krimp. Dus een plaat van 8 cm duurt 2 jaar om te drogen naar een 20-25 % vochtgehalte. Onder de 20% komen we buiten niet.
Eiken bevat veel looizuur. Bij nat hout corrodeert ijzer (spijkers) in een stam en kleurt dan blauw. Dus blauw in een stam, zoek dan het ijzer maar op. Een voordeel van het hoge looizuurgehalte is dat het goed te logen en roken is. Het voorjaarshout kleurt bij roken wat minder door de open vaatstructuur, waardoor je een mooiere tekening in het hout krijgt. Wie het precies wil weten kan me voor verdere uitleg bellen 072 – 5894109 of liever e-mailen wvanslooten@hetnet.nl
U krijgt de informatie per e-mail-attachment toegestuurd.

Wiebe van Slooten, mei 2000

In dit nummer

- Van het bestuur 1
- Van de redactie 2
- In beeld: Christiaan Jörg 4
- Omkeerdraaiwerk 6
- Bewerken van vers hout 11
- Boekbespreking 13

En verder:
- Uiterste datum inleveren kopij 2
- Agenda 2
- Regionieuws 3
- Mutaties Ledenlijst 5
- Vraag en Aanbod 7
- Veiligheid voor beginners 1 9
- Reacties van lezers 10
- Houtinfo: Eikenhout 15

Colofon

Samenstelling van het Bestuur:
Voorzitter: A. van den Berg, Zernikeplein 34, 7242 JC Lochem, tel. 0573 – 251837,
E-mail: ajberg@worldonline.nl
Secretaris: G.H. Gaasbeek, Boeslaan 24, 6703 ES Wageningen, tel. 0317 – 413205,
E-mail: GHGaasbeek@cs.com
Penningmeester: W. van Slooten, Russenweg 17, 1861 JN Bergen, tel. 072 – 5894109,
E-mail: wvanslooten@hetnet.nl Postbank 741949 t.n.v. Radius.
Lid: mevr. I. Feith, Spaarnwouderstraat 10, 2011 AD Haarlem, tel. 023 – 5353935.
Lid en Ledenadministratie: H. de Vries, Krommedijk 4a, 7255 KT Hengelo (Gld), tel. 0575 – 464704,
E-mail: AH.deVries@inter.NL.net
Samenstelling Technische Commissie:
M. Douma, K. van Riel, A. Strijker, J.D. Toussaint, I.A. van de Wardt
Secretariaat: J.D. Toussaint, Waardweg 9, 6991 VA Rheden. Tel. 026 – 4951597
Samenstelling Demodag Commissie:
F. Fletterman en I.A. van de Wardt
Secretariaat: F. Fletterman, Kerkelaan 10, 6883 HA Velp, tel. 026 - 3647182
Samenstelling Redactie Commissie:
T. Boekman, J.C. Feith en R. Wetzels
Secretariaat: J.C. Feith, Trompenburg 31, 1852 CB Heiloo, tel. 072 – 5337260,
E-mail: jcfeith@hetnet.nl
Advertentie-exploitatie: W. de Bruijn, Klokjeslaan 11, 3601 HB Maarssen, tel. 0346 – 563879.
E-mail: wdebruijn@ncrvnet.nl
Object omslag: Aart van Toor; Foto: Fotogroep Fotogein
Lay out en druk: H&R Communicatieve Vormgeving, Purmerend.
Uitgever: De Stiel, Nijmegen.

De vereniging RADIUS is niet verantwoordelijk voor de inhoud van de aangeleverde artikelen of de advertenties.

MEMENCO

Machines, gereedschappen en toebehoren voor de houtdraaier, houtsnijder en beeldhouwer

Import uit ondermeer Australië, Engeland, Nieuw Zeeland en de Verenigde Staten

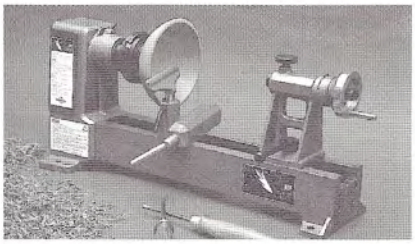

WOODFAST	Houtdraaibanken in het topsegment
TEKNATOOL	Nova Comet miniatuurdraaibank Nova 3000 houtdraaibank Nova SorollChuck en SuperNova Chuck
HENRY TAYLOR TOOLS	Houtdraaibeitels in HSS
CROWN TOOLS	Houtdraaibeitels in HSS
LINK TECHNOLOGY	De "Exocet", een revolutie op het gebied van het diep uitdraaien
EZE LAP	Diamanten slijp- en wetstenen
CRAFT SUPPLIES	Een gevarieerd programma
ASHLEY ILES	Beitels en gutsen voor de beeldhouwer en houtsnijder
ARBORTECH TOOLS	De "Woodcarver" voor het machinaal beeldhouwen en modelleren. De "Minicarver" voor het fijne machinale beeldhouwen en modelleren

Daarnaast diverse soorten hout in vele maten

Postbus 585
NL 7900 AN Hoogeveen
Tel/fax 0528 - 26 63 62

Bezoekadres (na telefonische afspraak):
Woody Herman's Place
Tolweg 5, Zuidwolde (Dr.)

Tevens in Woody Herman's Place verschillende cursussen houtdraaien. Voor zowel beginners als gevorderden; in groepsverband of individueel. Voor meer informatie: 0524 - 57 18 11

Niets is ons te gewoon of te speciaal

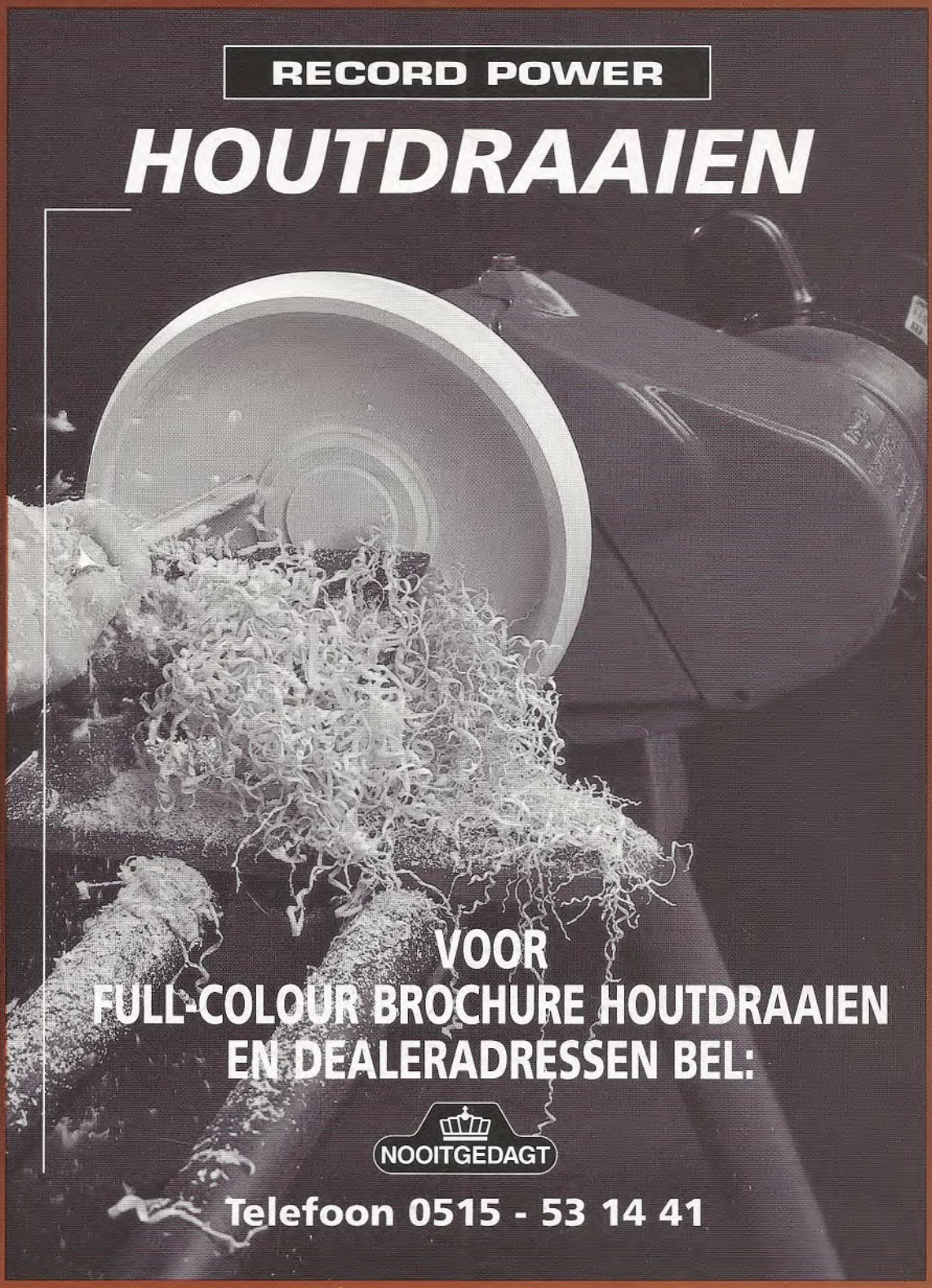
RECORD POWER
HOUTDRAAIEN
VOOR
FULL-COLOUR BROCHURE HOUTDRAAIEN
EN DEALERADRESSEN BEL:
NOOITGEDAGT
Telefoon 0515 - 53 14 41